D
GB
F
NL
E
I
PL
CZ
P
DK
RUS

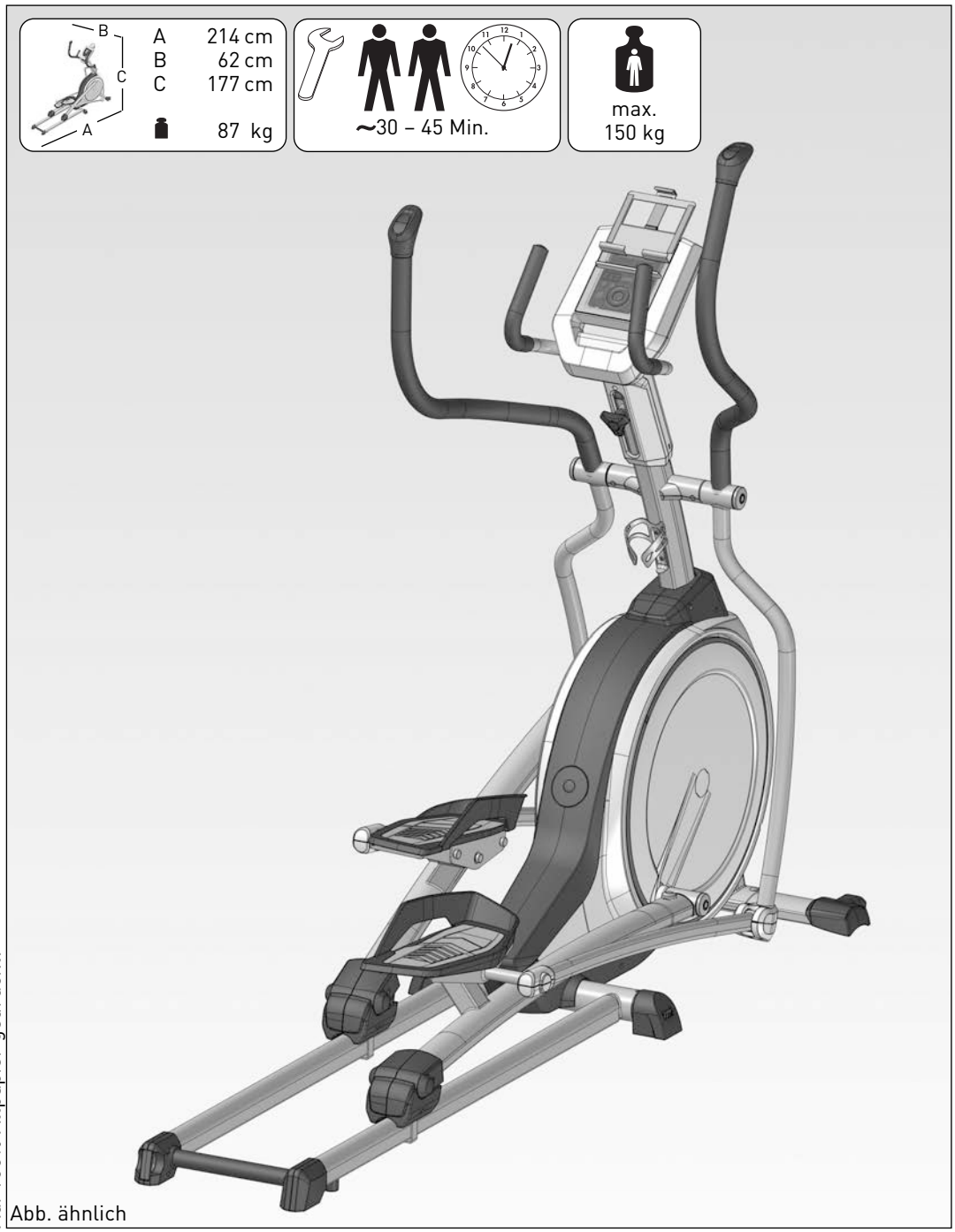

Abb. ähnlich

Auf 100% Altpapier gedruckt!

Montageanleitung Crosstrainer Ergometer „SKYLON S"

Art.-Nr. 07655-700

MADE IN GERMANY

D Wichtige Hinweise

Bitte lesen Sie diese Anweisung vor der Montage und der ersten Benutzung aufmerksam durch. Sie erhalten wichtige Hinweise für Ihre Sicherheit sowie den Gebrauch und die Wartung des Gerätes.
Bewahren Sie diese Anleitung zur Information bzw. für Wartungsarbeiten oder Ersatzteilbestellungen sorgfältig auf.

Zu Ihrer Sicherheit

⚠ **GEFAHR!** Halten Sie während der Montage des Produktes Kinder fern (Verschluckbare Kleinteile).

⚠ **GEFAHR!** Das Gerät benötigt eine Netzspannung von 230 V, 50 Hz. – Verbinden Sie das Netzkabel mit einer Schutzkontakt-Steckdose mit Schutzerdung.

⚠ **GEFAHR!** Jegliche andere Verwendung ist unzulässig und möglicherweise gefährlich. Der Hersteller kann nicht für Schäden verantwortlich gemacht werden, die durch nicht bestimmungsgemäßen Gebrauch verursacht werden.

⚠ **GEFAHR!** Weisen Sie anwesende Personen (insbesondere Kinder) auf mögliche Gefährdungen während der Übungen hin.

⚠ **GEFAHR!** Nehmen Sie niemals Eingriffe an Ihrem Stromnetz selber vor, beauftragen Sie ggf. qualifiziertes Fachpersonal.

⚠ **GEFAHR!** Bei allen Reparatur-, Wartungs- und Reinigungsarbeiten unbedingt den Netzstecker ziehen.

⚠ **GEFAHR!** Durch unsachgemäße Reparaturen und bauliche Veränderungen (Demontage von Originalteilen, Anbau von nicht zulässigen Teilen, usw.) können Gefahren für den Benutzer entstehen.

⚠ **GEFAHR!** Systeme der Herzfrequenzüberwachung können ungenau sein. Übermäßiges Trainieren kann zu einem ernsthaften gesundheitlichen Schaden oder zum Tod führen. Beenden Sie bei Schwindel- oder Schwächegefühl sofort das Training.

⚠ **GEFAHR!** Alle elektrischen Geräte senden beim Betrieb elektromagnetische Strahlung aus. Achten Sie darauf, besonders strahlungsintensive Geräte (z. B. Handys) nicht in direkter Nähe des Cockpits oder der Steuerungselektronik abzustellen, da sonst Anzeigewerte verfälscht werden könnten (z. B. Pulsmessung).

⚠ **GEFAHR!** Achten Sie unbedingt darauf, dass das Elektrokabel nicht eingeklemmt oder zur „Stolperfalle" wird.

⚠ **WARNUNG!** Das Gerät darf nur für seinen bestimmungsgemäßen Zweck verwendet werden, d.h. für das Körpertraining erwachsener Personen.

⚠ **WARNUNG!** Beachten Sie auch unbedingt die Hinweise zur Trainingsgestaltung in der Trainingsanleitung.

⚠ **WARNUNG!** Alle hier nicht beschriebenen Eingriffe / Manipulationen am Gerät können eine Beschädigung hervorrufen oder auch eine Gefährdung der Person bedeuten. Weitergehende Eingriffe sind nur vom KETTLER-Service oder von KETTLER geschultem Fachpersonal zulässig.

⚠ **WARNUNG!** Das Trainingsgerät ist ausschließlich für den Heimgebrauch bestimmt.

⚠ **WARNUNG!** Bei Verlust des Pulssignals wird die Leistung vom Gerät ca. 60 Sekunden lang konstant bleiben und dann langsam heruntergeregelt. Prüfen Sie bitte Ihr Pulsmesssystem (Ohrclip, Handpuls oder Brustgurt), sodass das Pulssignal von der Elektronik wieder erfasst werden kann.

- Sie trainieren mit einem Gerät, das sicherheitstechnisch nach neuesten Erkenntnissen konstruiert wurde. Mögliche Gefahrenstellen, die Verletzungen verursachen können, sind bestmöglich vermieden und abgesichert.
- Das Trainingsgerät entspricht der DIN EN 957-1/-9, Klasse SA.
- Im Zweifelsfall und bei Fragen wenden Sie sich bitte an Ihren Fachhändler.
- Führen Sie ca. alle 1 bis 2 Monate eine Kontrolle aller Geräteteile, insbesondere der Schrauben und Muttern durch. Dies gilt insbesondere für die Griffbügel- und Trittplattenbefestigung sowie Lenker und Vorderrohrbefestigung.
- Lassen Sie vor Aufnahme des Trainings durch Ihren Hausarzt klären, ob Sie gesundheitlich für das Training mit diesem Gerät geeignet sind. Der ärztliche Befund sollte Grundlage für den Aufbau Ihres Trainingsprogramms sein. Falsches oder übermäßiges Training kann zu Gesundheitsschäden führen.
- Kontrollieren Sie vor jeder Benutzung immer alle Schraub- und Steckverbindungen sowie die jeweiligen Sicherungseinrichtungen auf ihren korrekten Sitz.
- Tragen Sie bei der Benutzung geeignetes Schuhwerk (Sportschuhe).
- Unsere Produkte unterliegen einer ständigen, innovativen Qualitätssicherung. Daraus resultierende, technische Änderungen behalten wir uns vor.
- Der Standort des Geräts muss so gewählt werden, dass ausreichende Sicherheitsabstände zu Hindernissen gewährleistet sind. In unmittelbarer Nähe von Hauptlaufrichtungen (Wege, Tore, Durchgänge) sollte das Aufstellen unterbleiben. Der Sicherheitsabstand muss umlaufend mindestens 1 mtr. größer als der Übungsbereich sein.
- Beachten Sie die allgemeinen Sicherheitsbestimmungen und –vorkehrungen für den Umgang mit elektrischen Geräten.
- Verwenden Sie keine Mehrfachsteckdosen zum Anschluss! Bei Verwendung eines Verlängerungskabels muss dieses den VDE-Richtlinien entsprechen.
- Ziehen Sie bei längerem Nichtgebrauch den Netzstecker des Gerätes aus der Steckdose.
- Während des Trainings darf sich niemand im Bewegungsbereich der trainierenden Person befinden.
- Auf diesem Trainingsgerät dürfen ausschließlich Übungen aus der Trainingsanleitung durchgeführt werden.
- Das Trainingsgerät muss auf einem waagerechten Untergrund aufgestellt werden. Legen Sie zur Stoßdämpfung geeignetes Puffermaterial unter (Gummimatten, Bastmatten oder dgl.). Nur für Geräte mit Gewichten: Vermeiden Sie harte Aufschläge der Gewichte.
- Achten Sie bei der Montage des Produktes auf die empfohlenen Drehmomentangaben (M = xx Nm).

Montagehinweise

⚠ **GEFAHR!** Sorgen Sie für eine gefahrenfreie Arbeitsumgebung, lassen Sie z. B. kein Werkzeug umherliegen. Deponieren Sie z. B. Verpackungsmaterial so, dass keine Gefahren davon ausgehen können. Bei Folien/Kunststofftüten für Kinder Erstickungsgefahr!

⚠ **WARNUNG!** Beachten Sie, dass bei jeder Benutzung von Werkzeug und bei handwerklichen Tätigkeiten immer eine mögliche Verletzungsgefahr besteht. Gehen Sie daher sorgfältig und umsichtig bei der Montage des Gerätes vor!

- Bitte prüfen Sie, ob alle zum Lieferumfang gehörenden Teile vorhanden sind (s. Checkliste) und ob Transportschäden vorliegen. Sollte es Anlass für Beanstandungen geben, wenden Sie sich bitte an Ihren Fachhändler.
- Sehen Sie sich die Zeichnungen in Ruhe an, und montieren Sie das Gerät entsprechend der Bilderfolge. Innerhalb der einzelnen Abbildungen ist der Montageablauf durch Großbuchstaben vorgegeben.
- Die Montage des Gerätes muss sorgfältig und von einer erwachsenen Person vorgenommen werden. Nehmen Sie im Zweifelsfall die Hilfe einer weiteren, technisch begabten Person in Anspruch.
- Das für einen Montageschritt notwendige Verschraubungsmaterial ist in der dazugehörigen Bildleiste dargestellt. Setzen Sie das Verschraubungsmaterial exakt entsprechend der Abbildungen ein.
- Bitte verschrauben Sie zunächst alle Teile lose und kontrollieren Sie deren richtigen Sitz. Drehen Sie die selbstsichernden Muttern bis zum spürbaren Widerstand zuerst mit der Hand auf, anschließend ziehen Sie sie gegen den Widerstand (Klemmsicherung) mit einem Schraubenschlüssel richtig fest. Kontrollieren Sie alle Schraubverbindungen nach dem Montageschritt auf festen Sitz. Achtung: wieder gelöste Sicherheitsmuttern werden unbrauchbar (Zerstörung der Klemmsicherung) und sind durch Neue zu ersetzen.
- Aus fertigungstechnischen Gründen behalten wir uns die Vormontage von Bauteilen (z.B. Rohrstopfen) vor.

Zur Handhabung

- Stellen Sie sicher, dass der Trainingsbetrieb nicht vor der ordnungsgemäßen Ausführung und Überprüfung der Montage aufgenommen wird.
- Eine Verwendung des Gerätes in direkter Nähe von Feuchträumen ist wegen der damit verbundenen Rostbildung nicht zu empfehlen. Achten Sie auch darauf, dass keine Flüssigkeiten (Getränke, Schweiß, usw.) auf Teile des Gerätes gelangen. Dies könnte zu Korrosionen führen.
- Das Trainingsgerät ist für Erwachsene konzipiert und keinesfalls als Kinderspielgerät geeignet. Bedenken Sie, dass durch das natürliche Spielbedürfnis und Temperament von Kindern oft unvorhergesehene Situationen entstehen können, die eine Verantwortung seitens des Herstellers ausschließen. Wenn Sie Kinder dennoch an das Gerät lassen, sind diese auf die richtige Benutzung hinzuweisen und zu beaufsichtigen.
- Bei dem Ergometer handelt es sich um ein drehzahlunabhängig arbeitendes Trainingsgerät.
- Ein eventuell auftretendes leises, bauartbedingtes Geräusch beim Auslauf der Schwungmasse hat keine Auswirkung auf die Funktion des Gerätes. Eventuell auftretende Geräusche beim Rückwärtstreten der Pedalarme sind technisch bedingt und ebenfalls absolut unbedenklich.
- Das Gerät verfügt über ein elektromagnetisches Bremssystem.
- Für die einwandfreie Funktion der Pulserfassung ist eine Spannung von mindestens 2, 7 Volt an den Batterieklemmen erforderlich (bei Geräten ohne Netzanschluss).
- Machen Sie sich vor dem ersten Training mit allen Funktionen und Einstellmöglichkeiten des Gerätes vertraut.
- Eine Kalibrierung des Gerätes ist nur vom Hersteller möglich. Zur Info: Ein Kalibrierungsdiagramm liegt bei.

Pflege und Wartung

- Beschädigte Bauteile können Ihre Sicherheit und die Lebensdauer des Gerätes beeinträchtigen. Tauschen Sie deshalb beschädigte oder verschlissene Bauteile sofort aus und entziehen Sie das Gerät bis zur Instandsetzung der Benutzung. Verwenden Sie im Bedarfsfall nur Original KETTLER-Ersatzteile.
- Um das konstruktiv vorgegebene Sicherheitsniveau dieses Gerätes langfristig garantieren zu können, sollte das Gerät regelmäßig vom Spezialisten (Fachhandel) geprüft und gewartet werden (einmal im Jahr).
- Verwenden Sie zur regelmäßigen Säuberung, Pflege und Wartung unser speziell für KETTLER-Sportgeräte freigegebenes Geräte-Pflege-Set (Art.-Nr. 07921-000), welches Sie über den Sportfachhandel beziehen können.
- Es ist darauf zu achten, dass niemals Flüssigkeit in das Geräteinnere oder in die Elektronik des Gerätes gelangt. Dies gilt auch für Körperschweiß!

Ersatzteilbestellung Seite 38-41

Geben Sie bei Ersatzteilbestellungen bitte die vollständige Artikelnummer, die Ersatzteilnummer, die benötigte Stückzahl und die Seriennummer des Gerätes (siehe Handhabung) an.

Bestellbeispiel: Art.-Nr. 07655-700 / Ersatzteil-Nr. 94318754 / 1Stück / Serien-Nr.: ..... Bewahren Sie die Originalverpackung des Gerätes gut auf, damit sie später u. U. als Transportverpackung verwendet werden kann.

Warenretouren sind nur nach Absprache und mit transportsicherer (Innen-)Verpackung, möglichst im Originalkarton vorzunehmen. Wichtig ist eine detaillierte Fehlerbeschreibung/Schadensmeldung!

Wichtig: Zu verschraubende Ersatzteile werden grundsätzlich ohne Verschraubungsmaterial berechnet und geliefert. Falls Bedarf an entsprechendem Verschraubungsmaterial besteht, ist dieses durch den Zusatz „mit Verschraubungsmaterial" bei der Ersatzteilbestellung anzugeben.

Entsorgungshinweis

DE 60229750

KETTLER-Produkte sind recyclebar. Führen Sie das Gerät am Ende der Nutzungsdauer einer sachgerechten Entsorgung zu (örtliche Sammelstelle).

(D) **Heinz KETTLER GmbH & Co. KG**
SERVICECENTER
Henry-Everling-Str. 2
D-59174 Kamen
☎ +49 2307 974-2111
+49 2938 819-2004
www.kettler.de e-mail: service.sport@kettler.net

(A) **KETTLER Austria GmbH**
Ginzkeyplatz 10
5020 Salzburg
☎ +43 662 620501 0
+43 662 620501 20
www.kettler.at e-mail: office@kettler.at

(CH) **Trisport AG**
Im Bösch 67
CH – 6331 Hümenberg
☎ Servicehotline Schweiz: 0900 785 111
www.kettler.ch

Messhilfe für Verschraubungsmaterial

– GB – Measuring help for screw connections
– F – Gabarit pour système de serrae
– NL – Meethulp voor schroefmateraal
– E – Ayuda para la medición del material de atornilladura
– I – Misura per materiale di avvitamento
– PL – Wzornik do połączeń śrubowych
– CZ – Měřící pomůcka pro materiál k přišroubování
– P – Auxiliar de medição para materiais de aparafusamento
– DK – Hjælp til måling af skruer
– RUS – Размеры крепёжных материалов

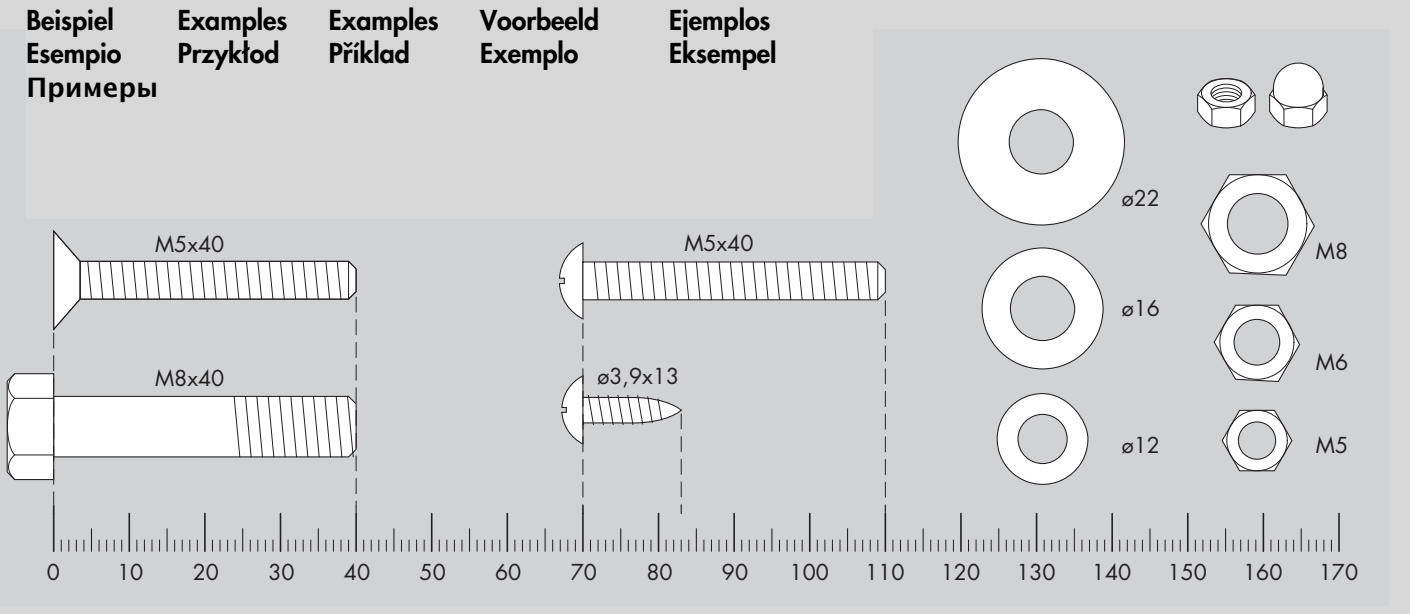

– D – Benötigtes Werkzeug – Gehört nicht zum Lieferumfang.
– GB – Tools required – Not included.
– F – Outils nécessaires – Ne fait pas partie du domaine de livraison.
– NL – Benodigd gereedschap – Is niet bij de levering inbegrepen.
– E – Herramientas necesarias – No forma parte del volumen de entrega.
– I – Strumenti necessari – Non in dotazione alla fornitura.
– PL – Narzędzi – Nie należy do zakresu dostawy.
– CZ – Nářadí potřebné – Nepatří do rozsahu dodávky
– P – Ferramentas necessárias – Não está incluído nas peças fornecidas
– DK – Værktøjer kræves – Er ikke inkluderet i leveringsomfanget.
– RUS – Необходимый инструмент – не входит в комплект поставки.

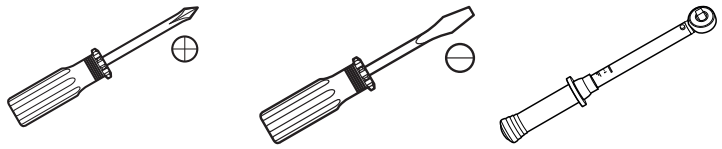

Checkliste (Packungsinhalt)

– GB – Checklist (contents of packaging) – F – Liste de vérification (contenu de l'emballage) – NL – Checklijst (verpakkingsinhoud)
– E – Lista de control (contenido del paquete) – I – Lista di controllo (contenuto del pacco) – PL – Lista kontrolna (zawartość opakowania)
– CZ – Kontrolní seznam (obsah balení) – P – Lista de verificação (conteúdo da embalagem) – DK – Checkliste (pakkens indhold)
– RUS – Контрольный список

							1x	
							1x	
							1x	
				1x				
							1x	
	1x			2x			1x	
	2x			4x				
	2x			2x			1x	
	2x			1x			1x	
	2x			1x			1x	

Checkliste (Packungsinhalt)

M8x55	2x	
M8x50	2x	
M10x20	4x	
M8x16	1x	
M8x16	6x	
4x40	4x	
4x35	4x	
3,9x13	2x	
4,8x13	12x	
M5x12	4x	
M5x10	2x	
ø16x12	4x	

ø16x8,3	4x	
ø21x10,5	4x	
ø21x8,3	2x	
ø25x8,4	6x	
ø45x8,5	2x	

M8	4x	

1

2 A

1x	M8x16

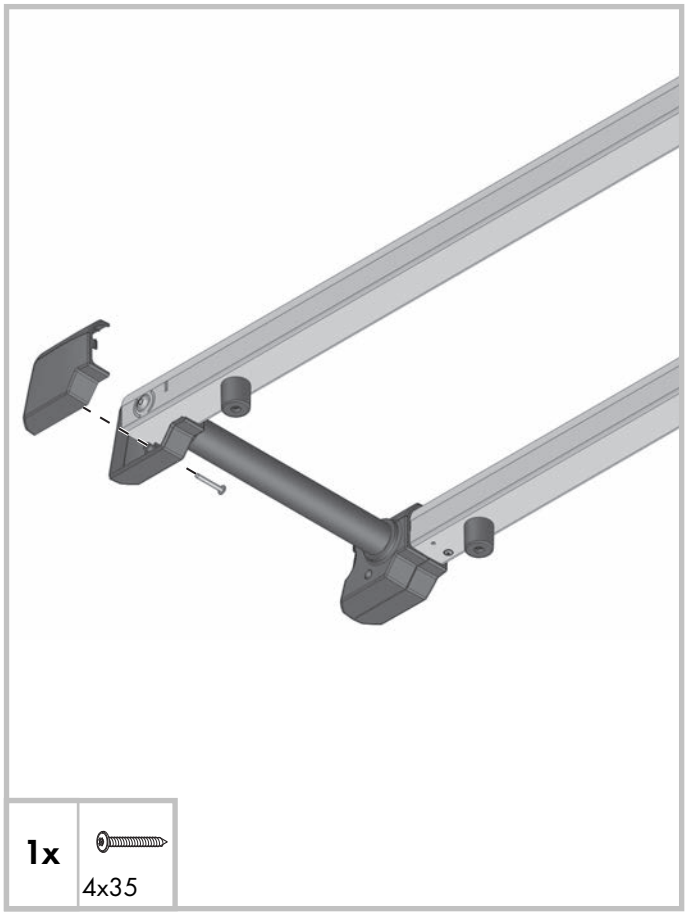

1x	4x35

2 B

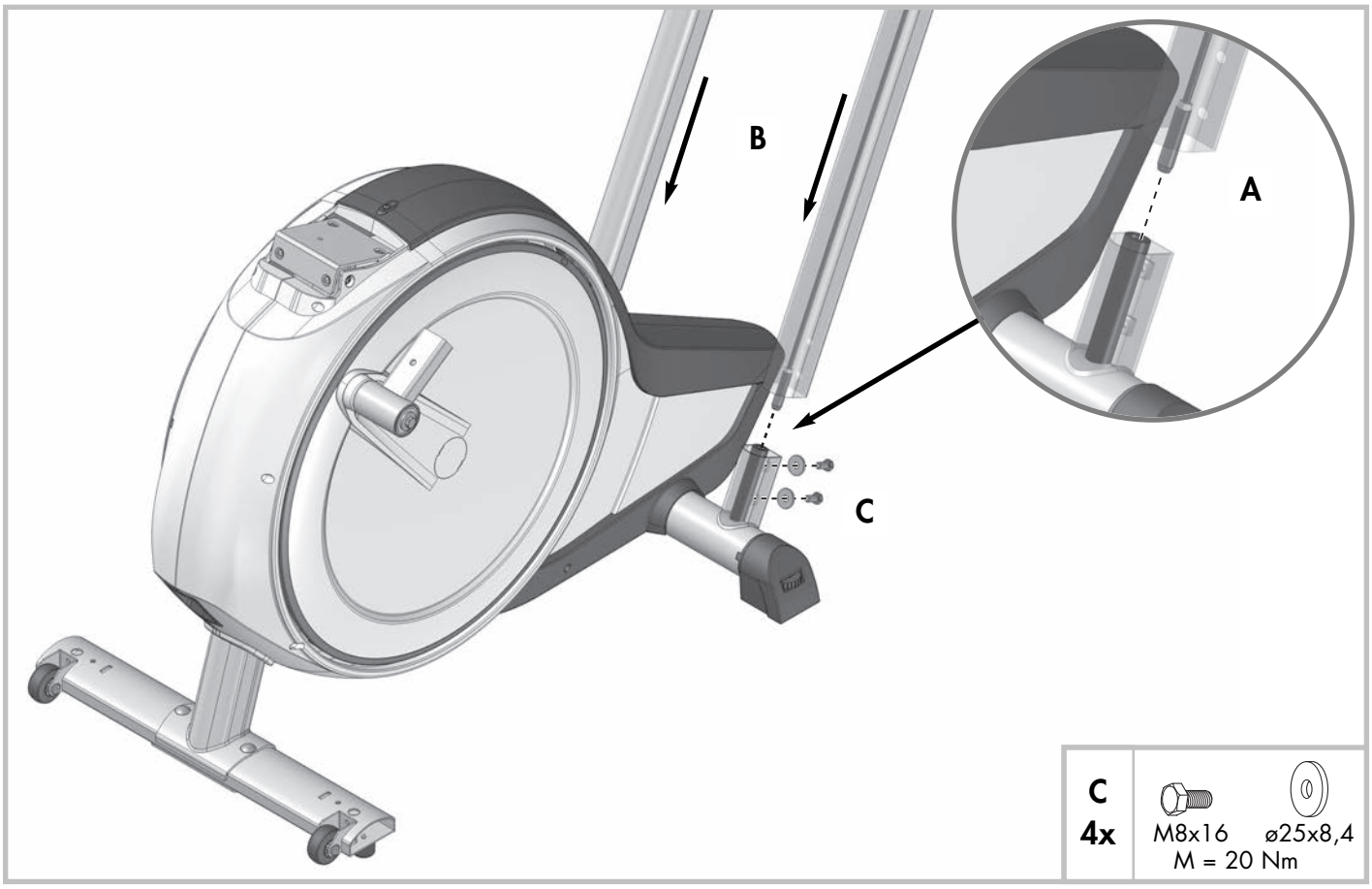

2 C

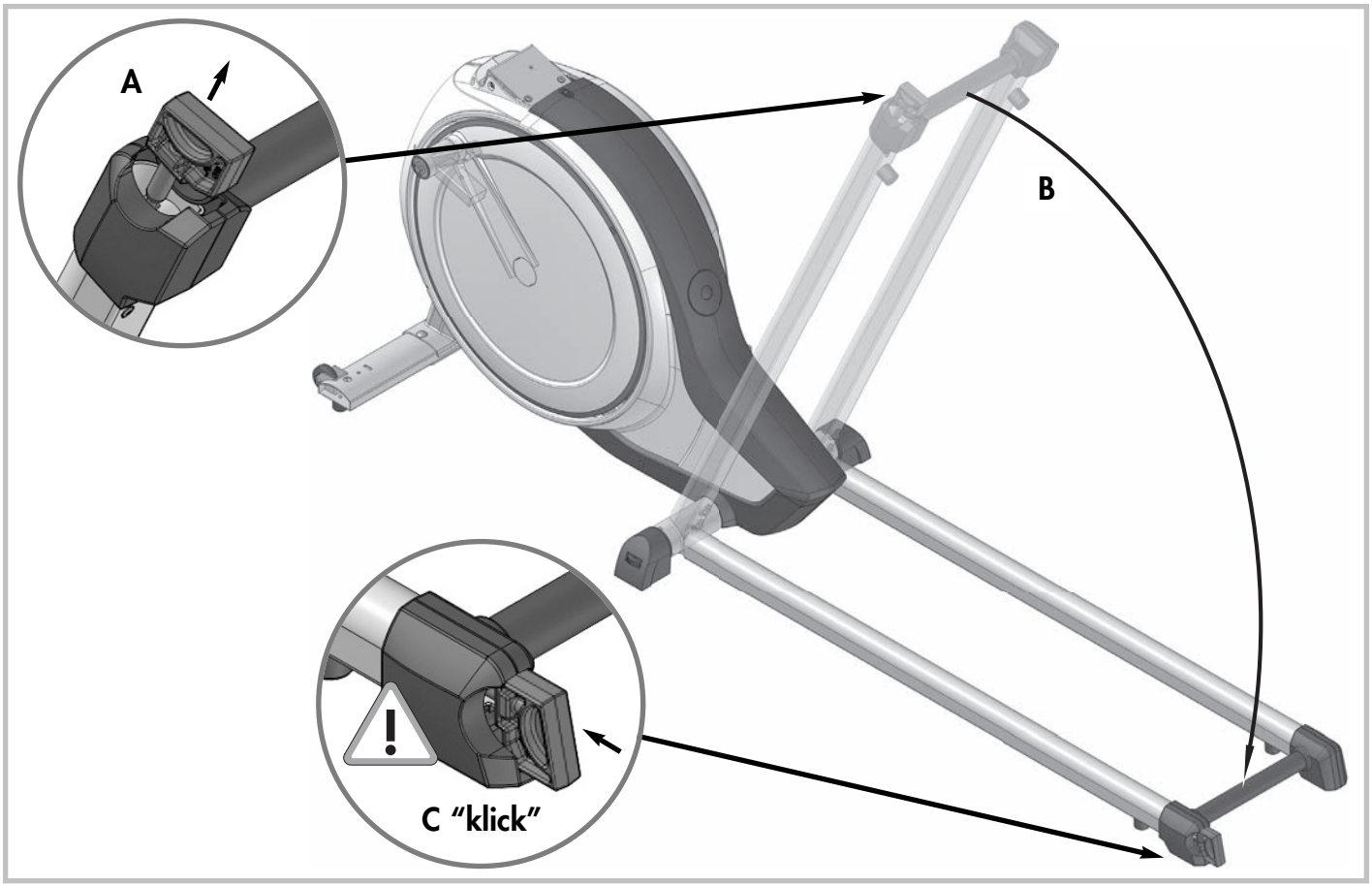

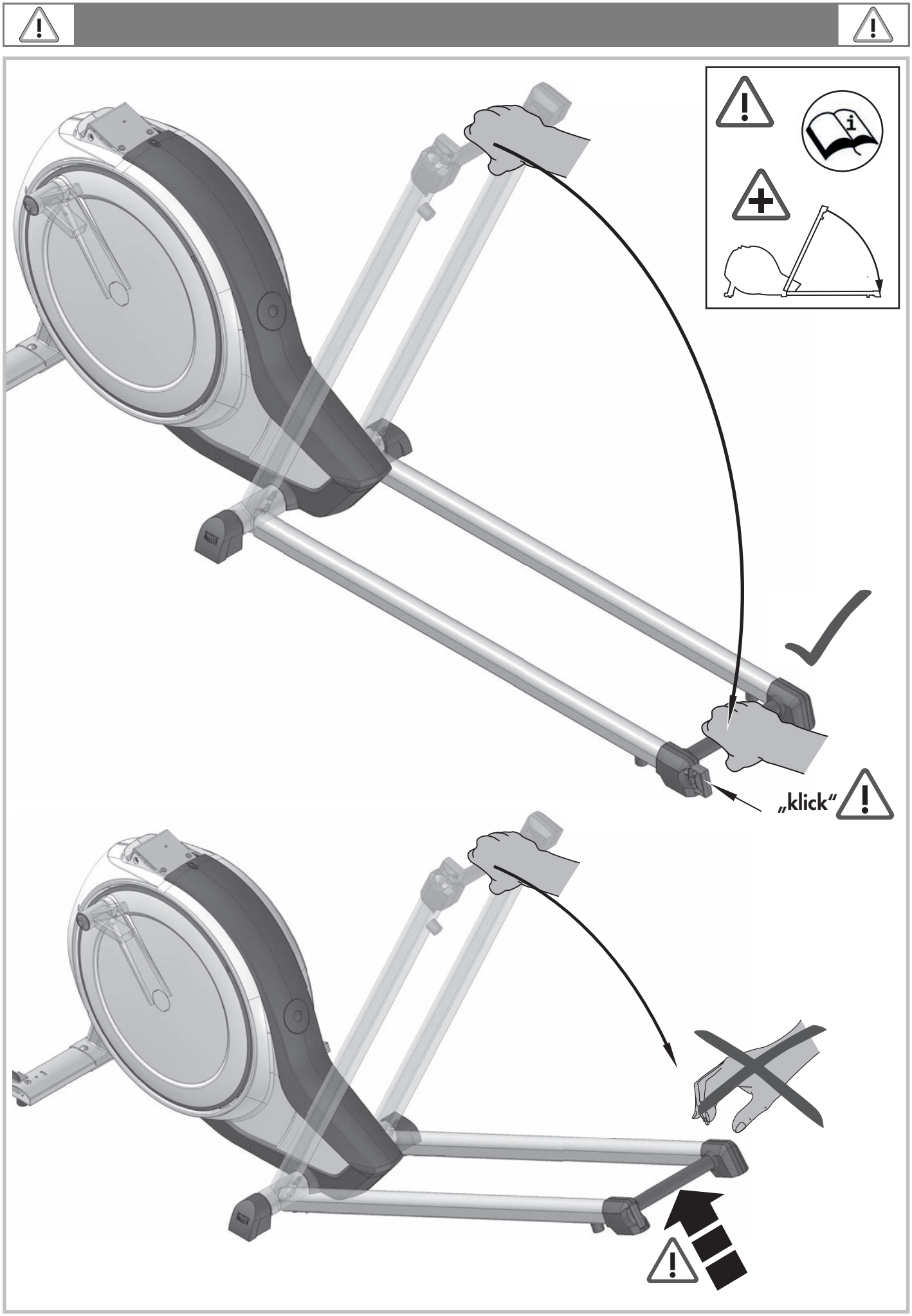
„klick“

3

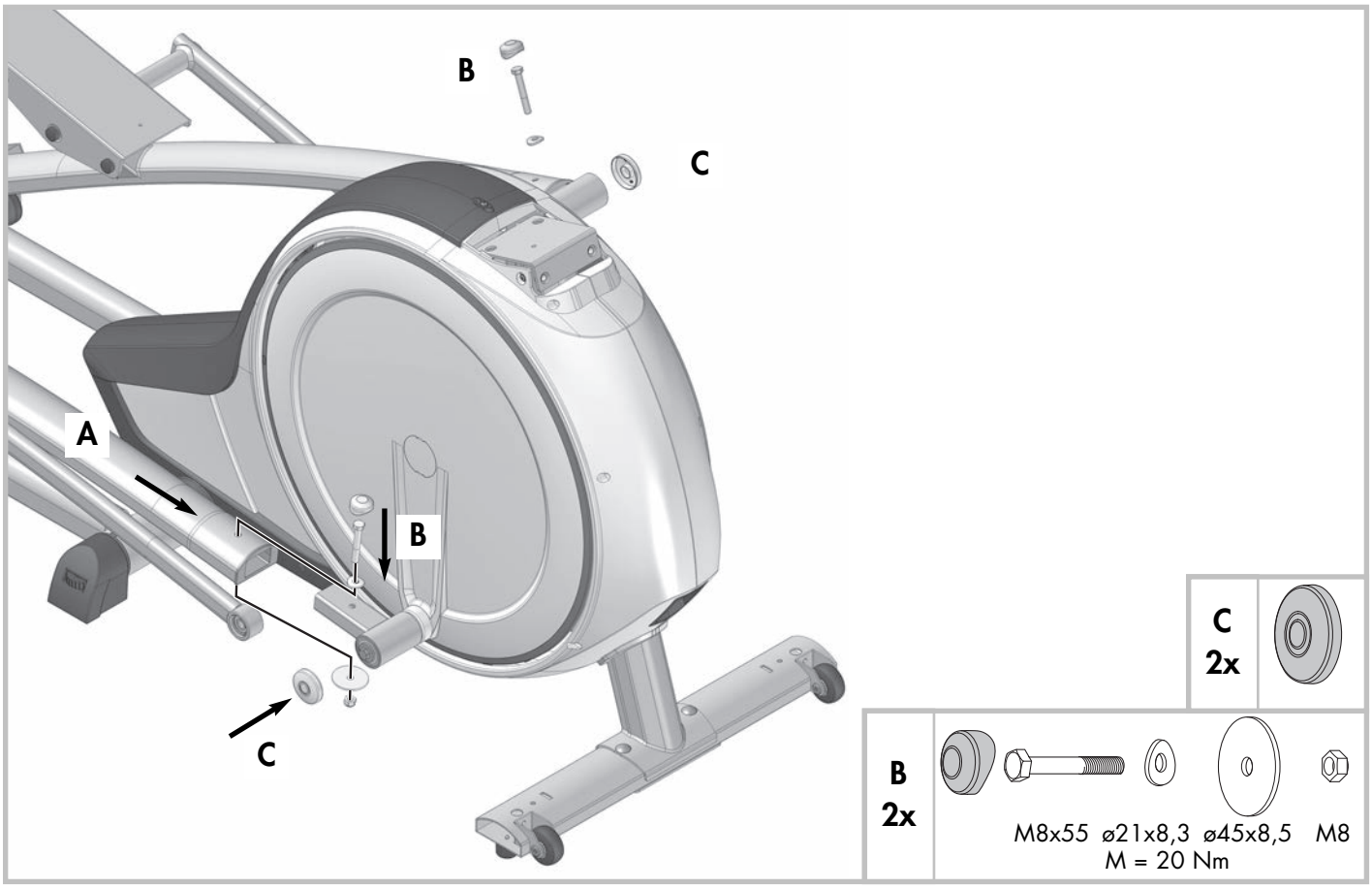
B
C
A
B
C
C
2x
B
2x
M8x55 ø21x8,3 ø45x8,5 M8
M = 20 Nm

4

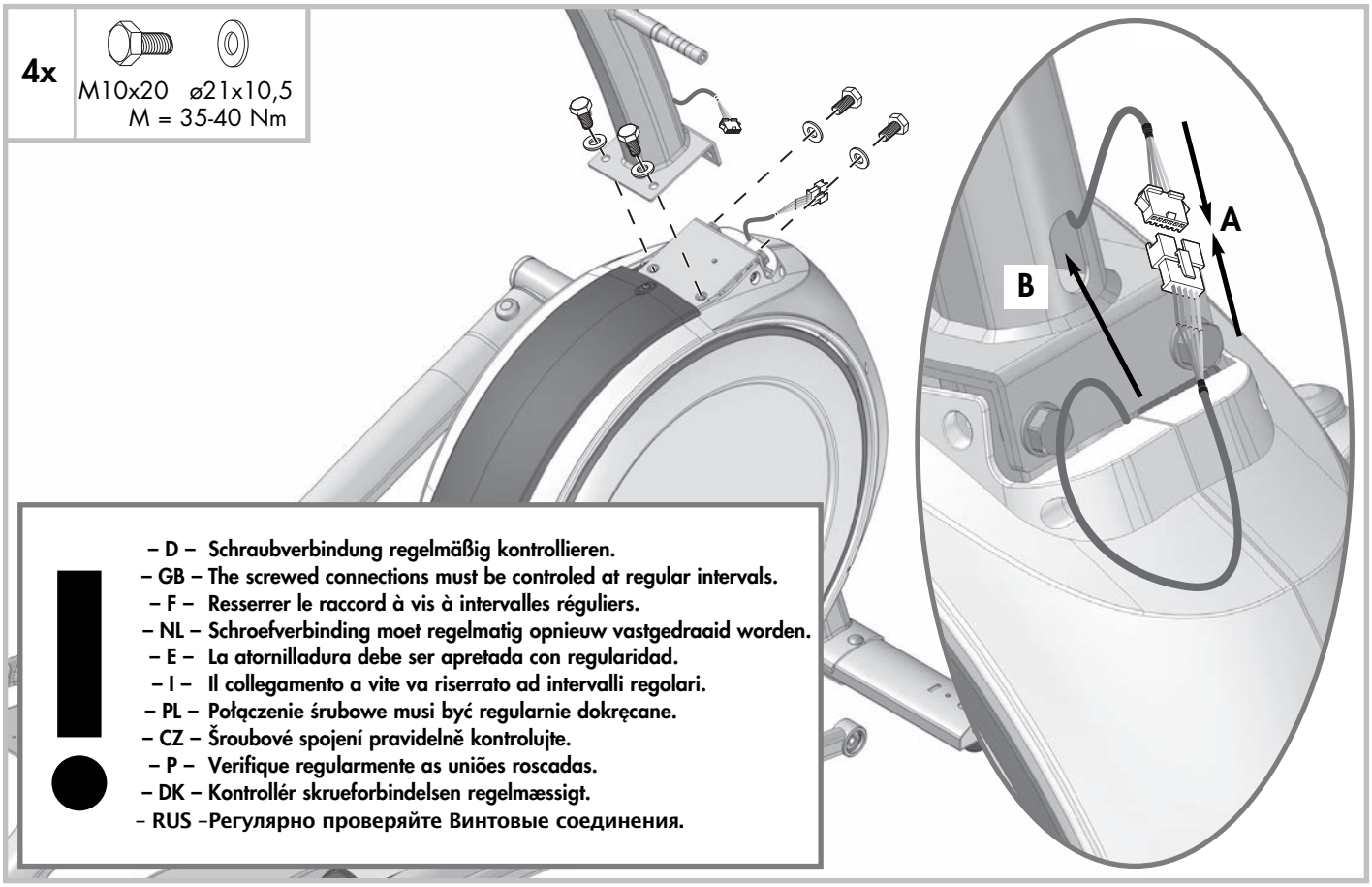
4x
M10x20 ø21x10,5
M = 35-40 Nm
A
B
– D – Schraubverbindung regelmäßig kontrollieren.
– GB – The screwed connections must be controled at regular intervals.
– F – Resserrer le raccord à vis à intervalles réguliers.
– NL – Schroefverbinding moet regelmatig opnieuw vastgedraaid worden.
– E – La atornilladura debe ser apretada con regularidad.
– I – Il collegamento a vite va riserrato ad intervalli regolari.
– PL – Połączenie śrubowe musi być regularnie dokręcane.
– CZ – Šroubové spojení pravidelně kontrolujte.
– P – Verifique regularmente as uniões roscadas.
– DK – Kontrollér skrueforbindelsen regelmæssigt.
– RUS –Регулярно проверяйте Винтовые соединения.

5

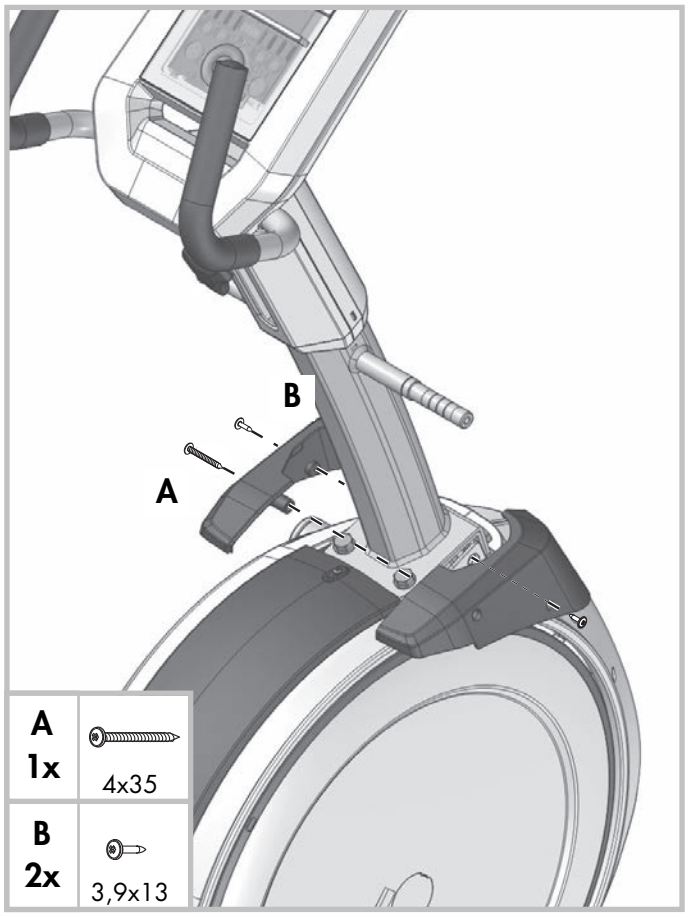
B
A
A
1x
4x35
B
2x
3,9x13

6

"klick"

7

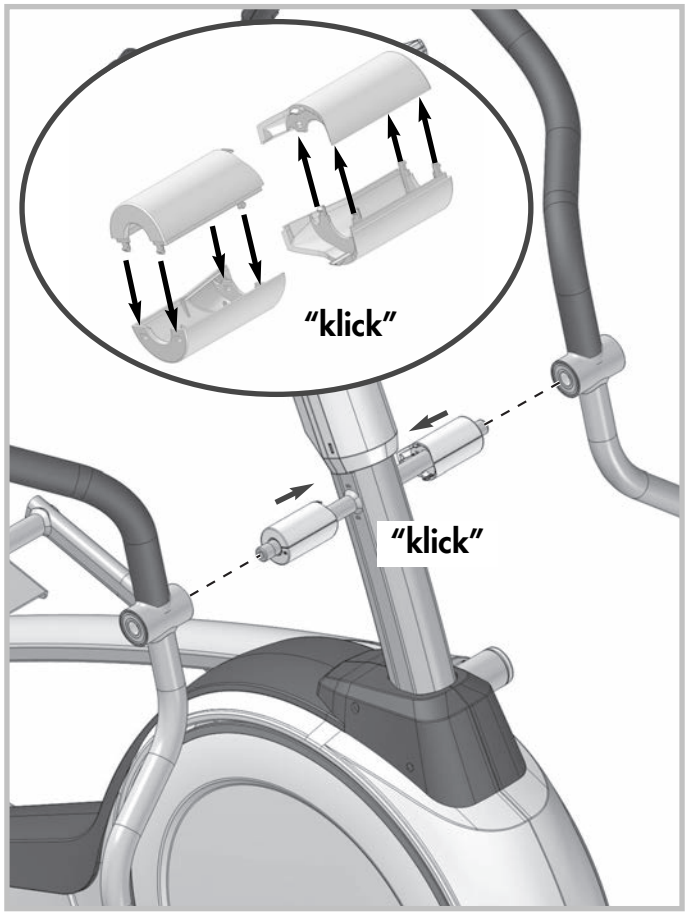
"klick"
"klick"

8

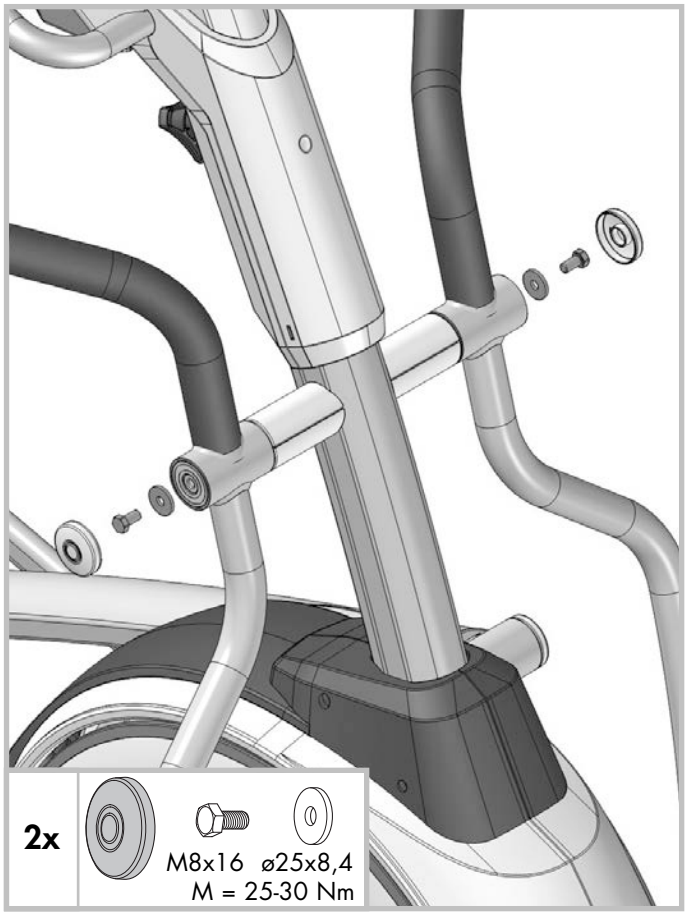
2x
M8x16
ø25x8,4
M = 25-30 Nm

9

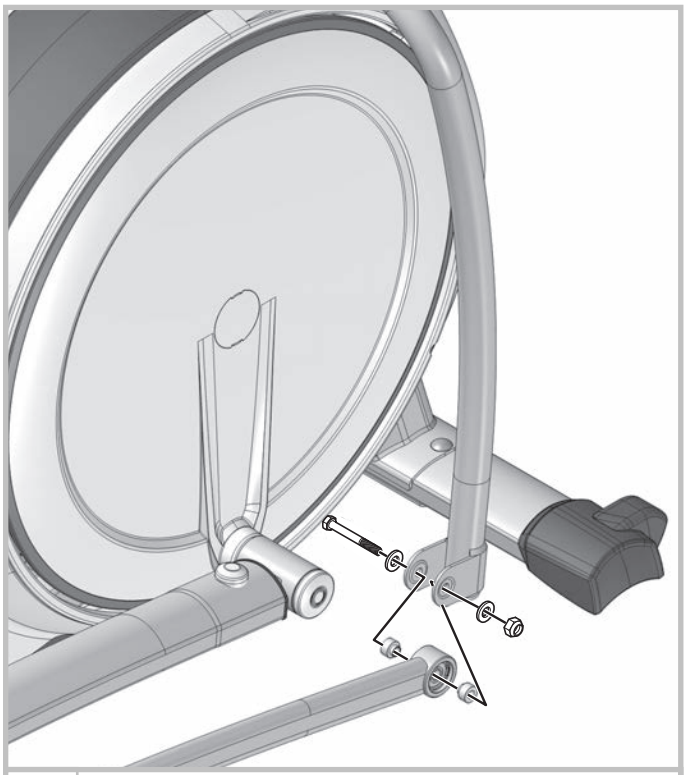

2x

M8x50 ø16x8,3 ø16x12 ø16x8,3 M8

M = 25 Nm

10

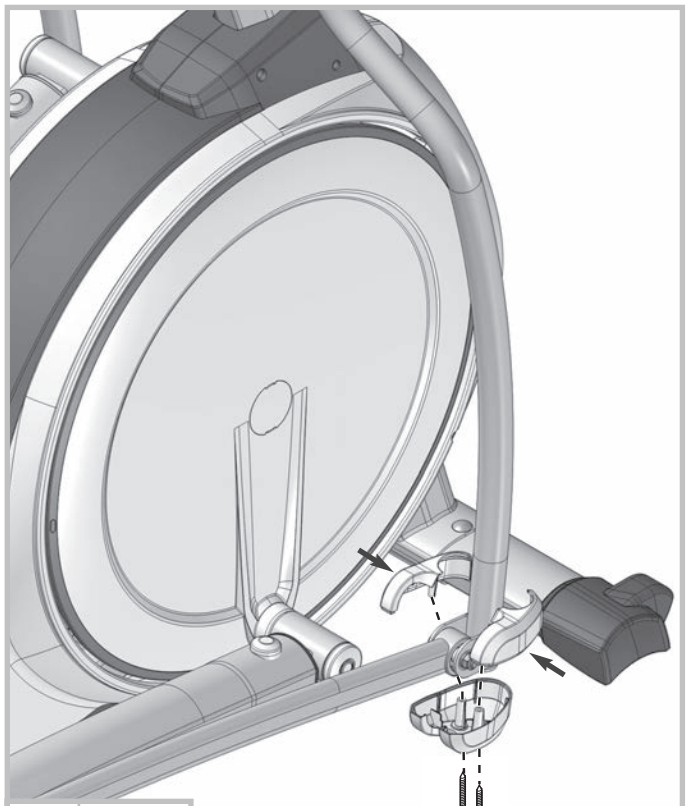

4x

4x40

11

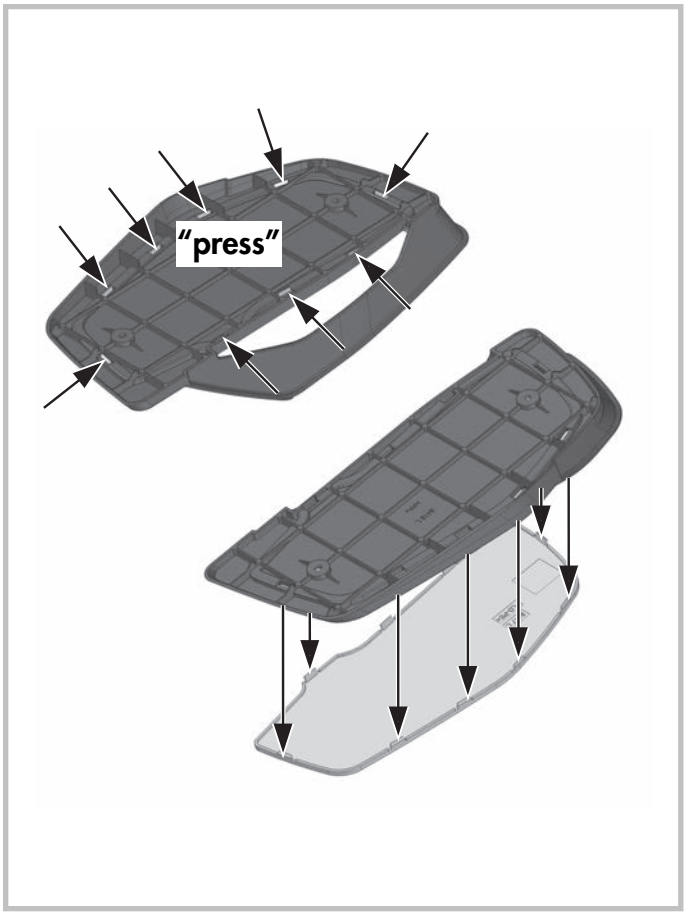

12

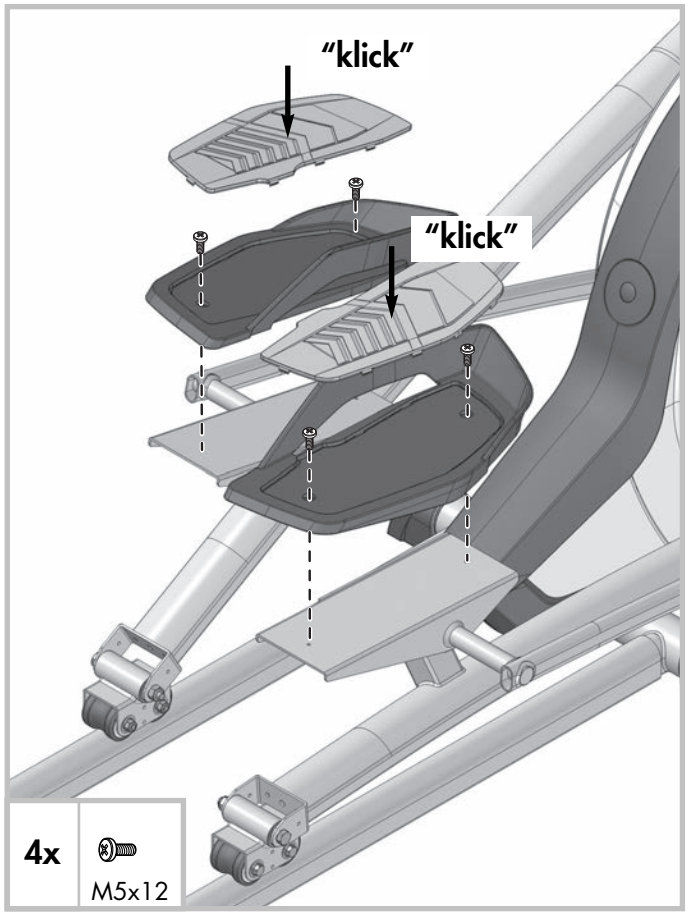

4x

M5x12

13

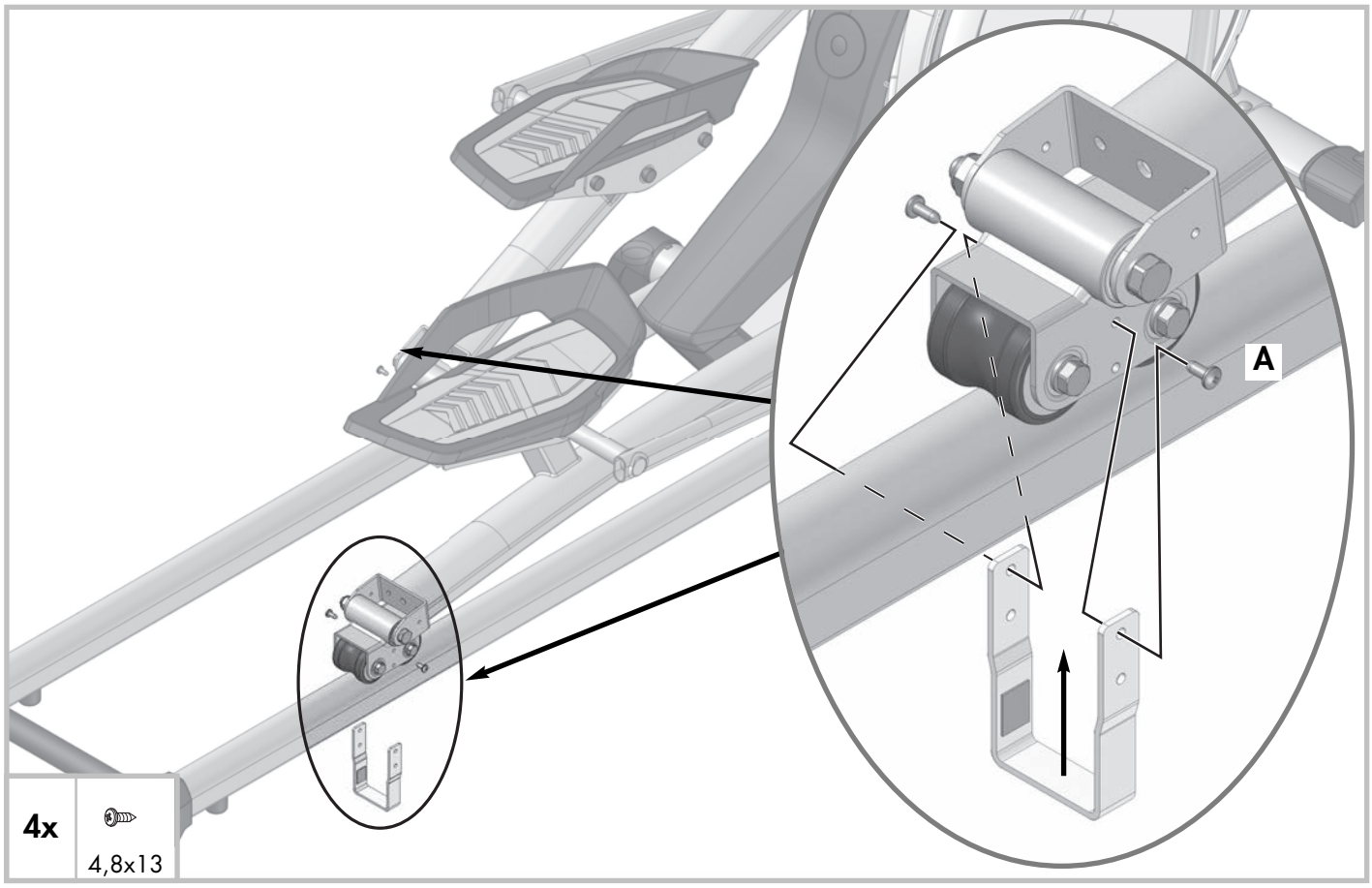

14

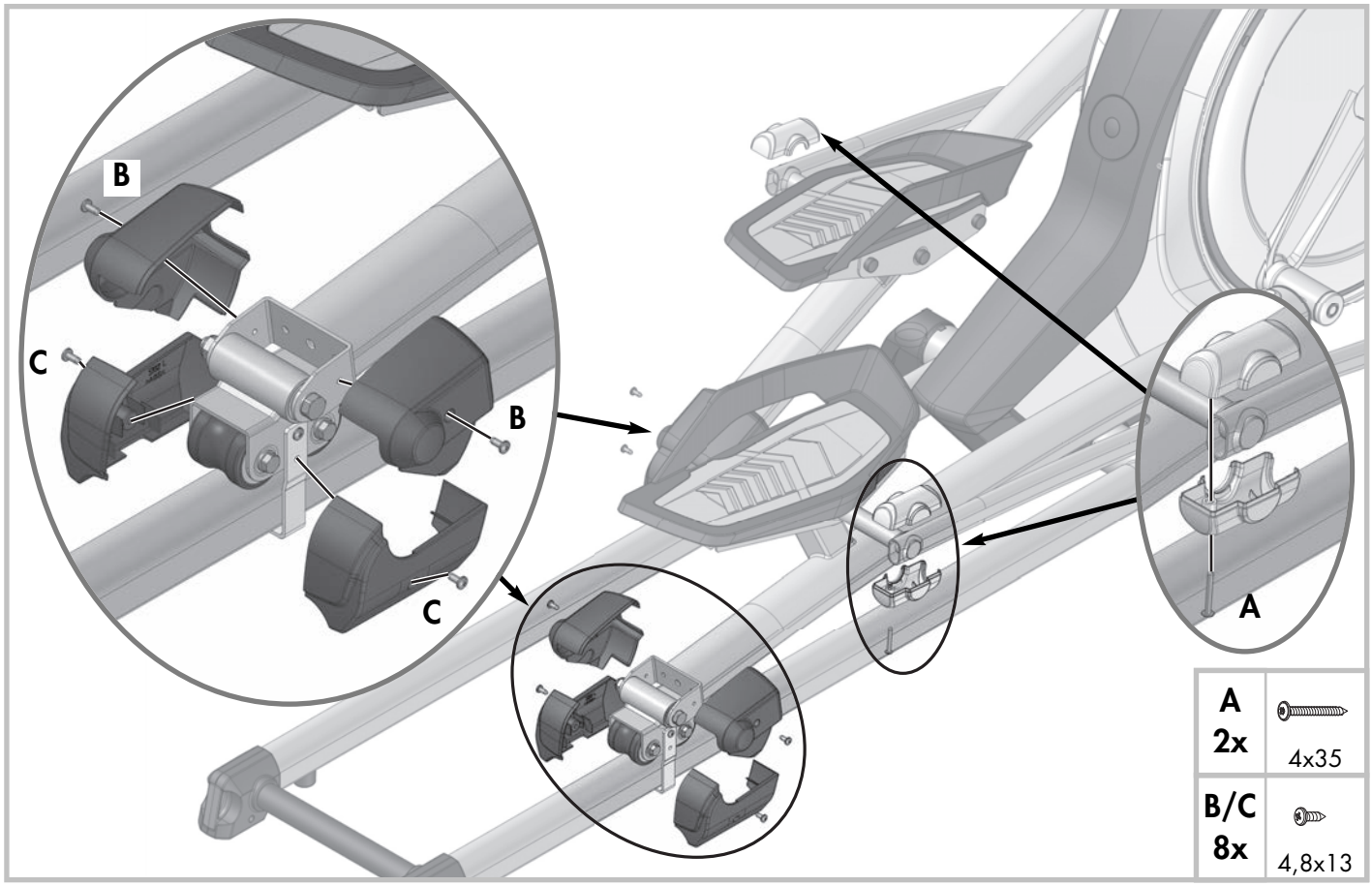

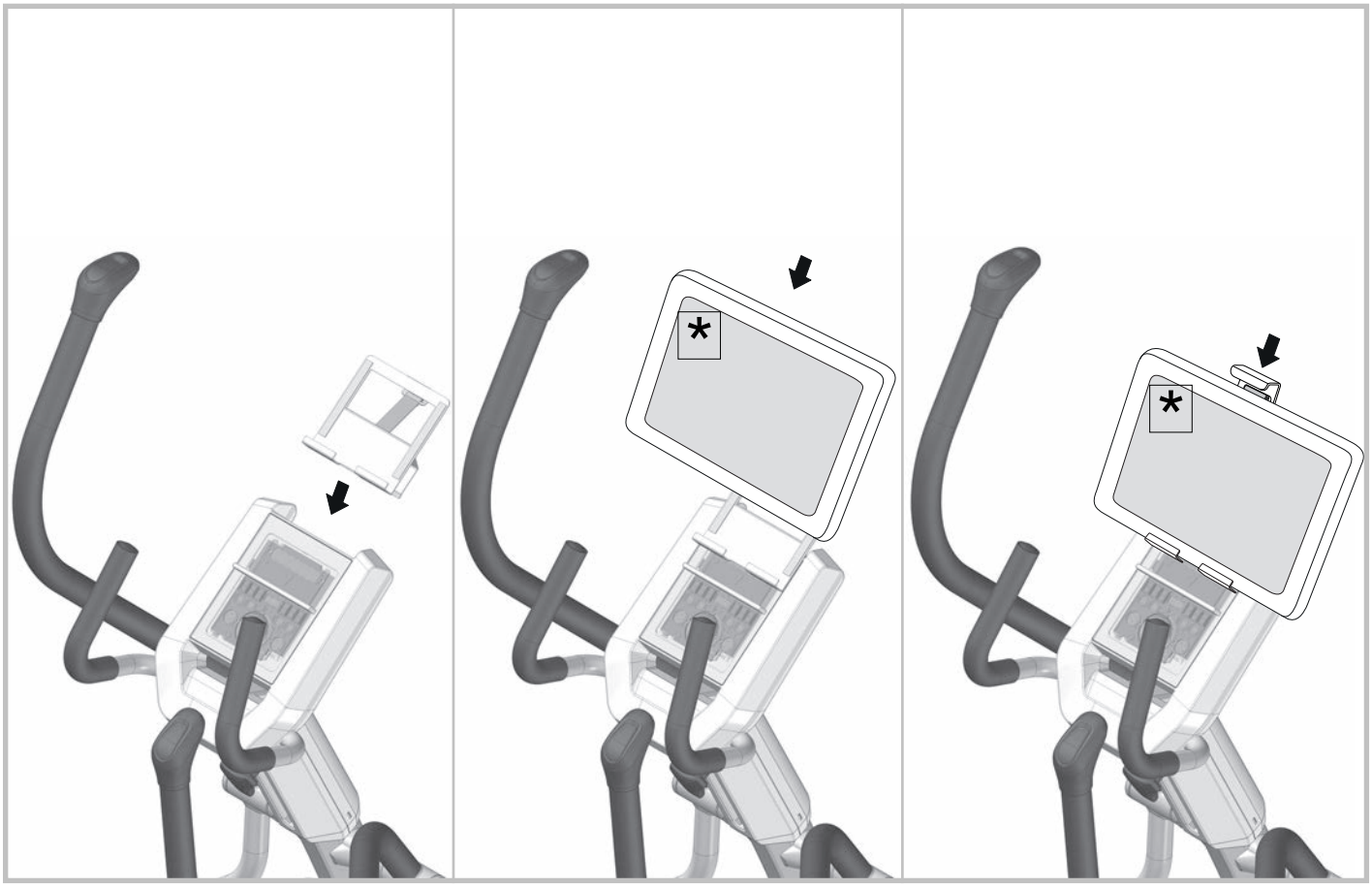

*

– D – Gehört nicht zum Lieferumfang.

– GB – Not included.

– F – Ne fait pas partie du domaine de livraison.

– NL – Is niet bij de levering inbegrepen.

– E – No forma parte del volumen de entrega.

– I – Non in dotazione alla fornitura.

– PL – Nie należy do zakresu dostawy.

– CZ – Nepatří do rozsahu dodávky

– P – Não está incluído nas peças fornecidas

– DK – Er ikke inkluderet i leveringsomfanget.

– RUS – не входит в комплект поставки.

16 A

16 B

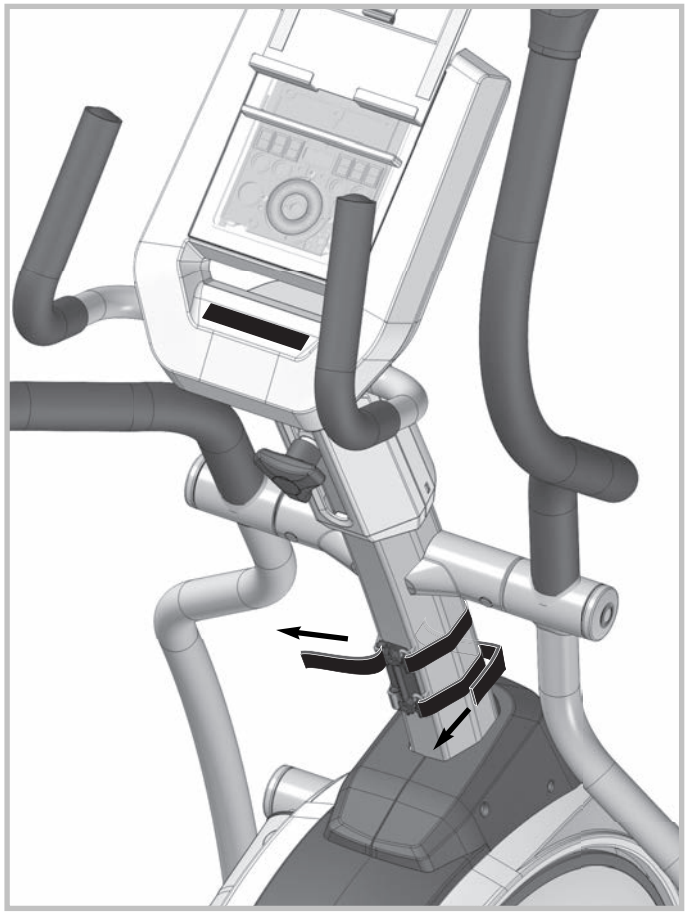

16 C

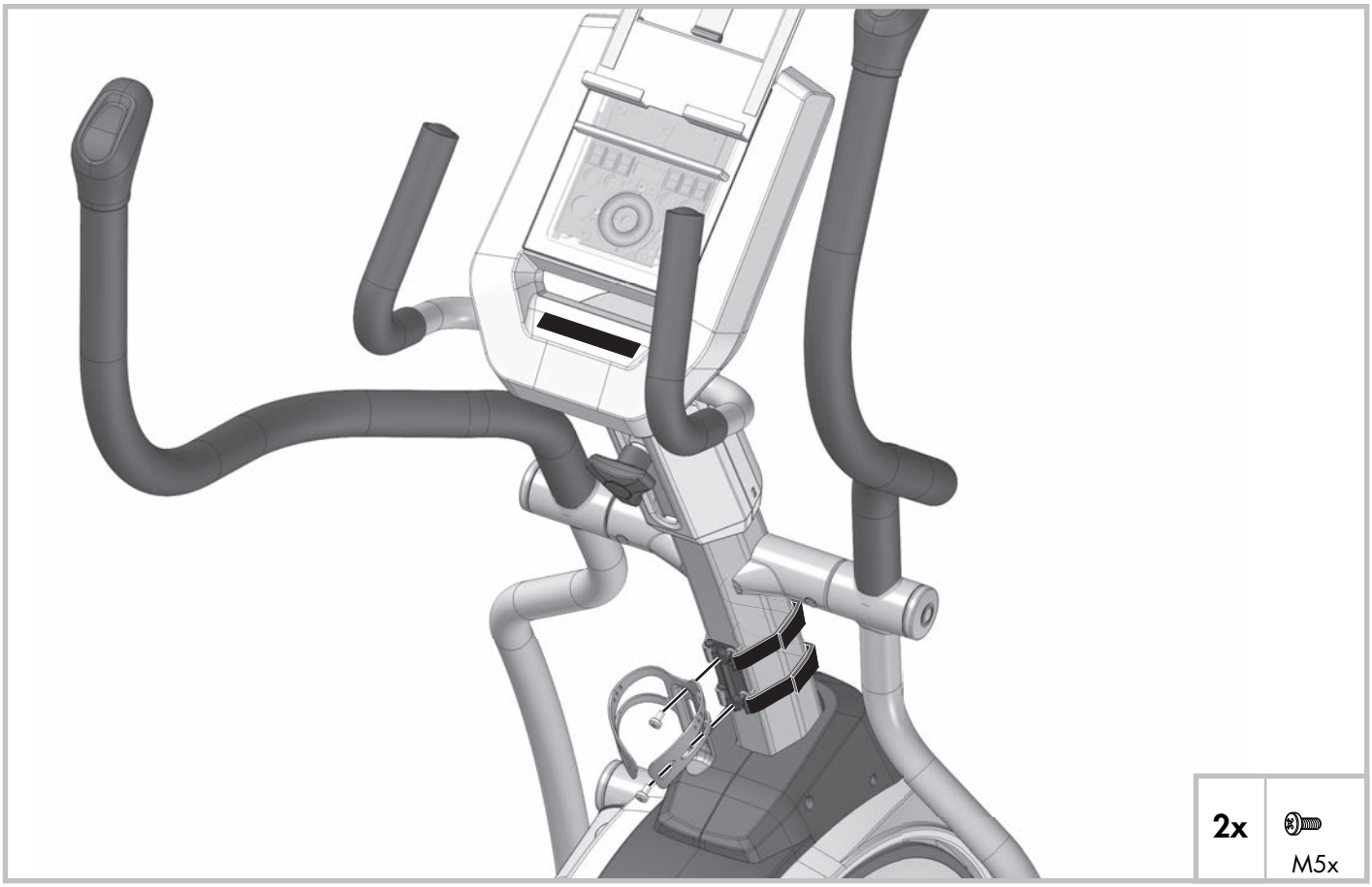

Handhabungshinweise

– GB – Handling
– E – Aplicación
– CZ – Pokyny k manipulaci
– RUS – Указания по обращению
– F – Utilisation
– I – Utilizzo
– P – Notas sobre o manuseamento
– NL – Handleiding
– PL – Zastosowanie
– DK – Håndtering

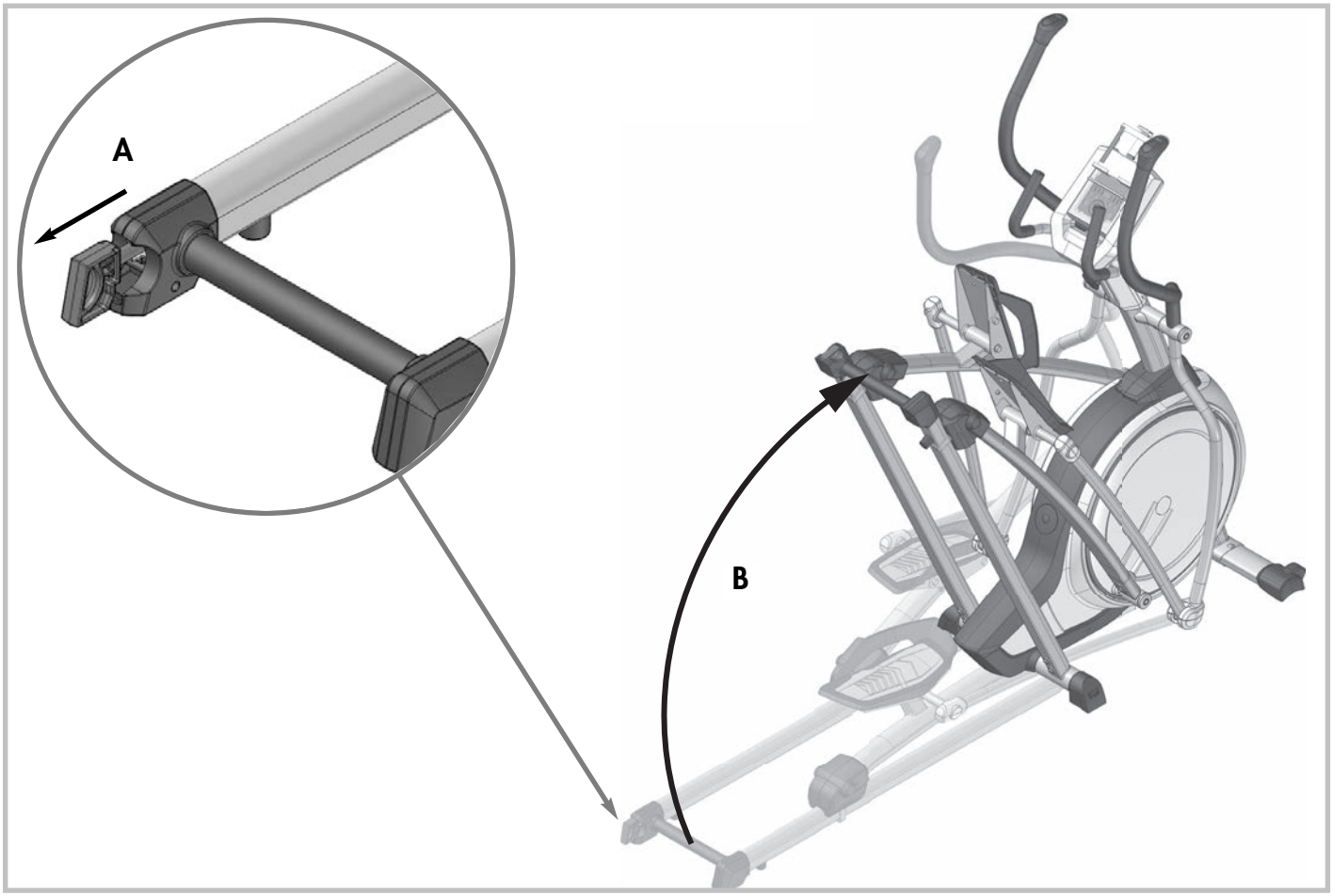

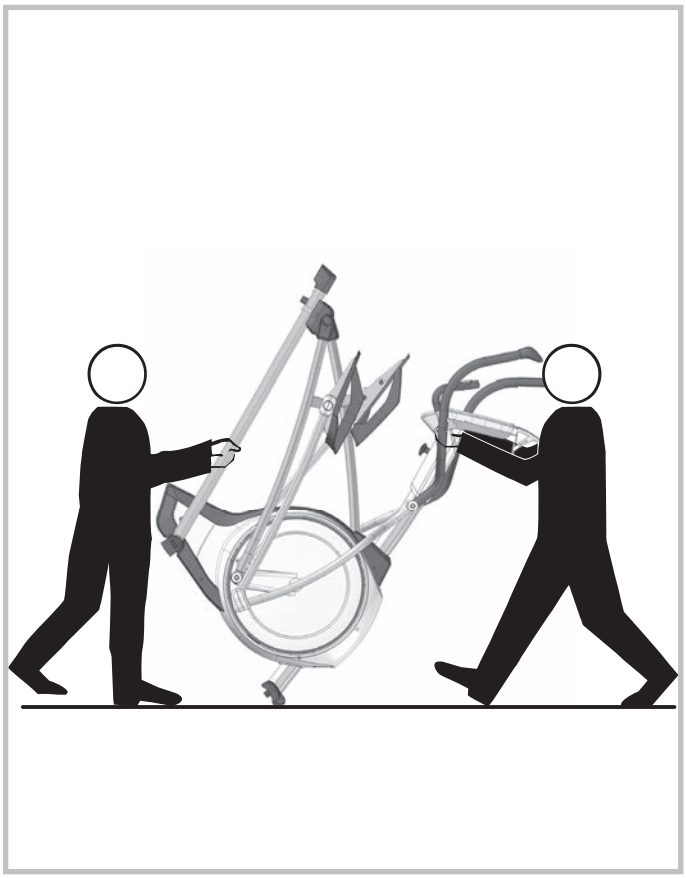

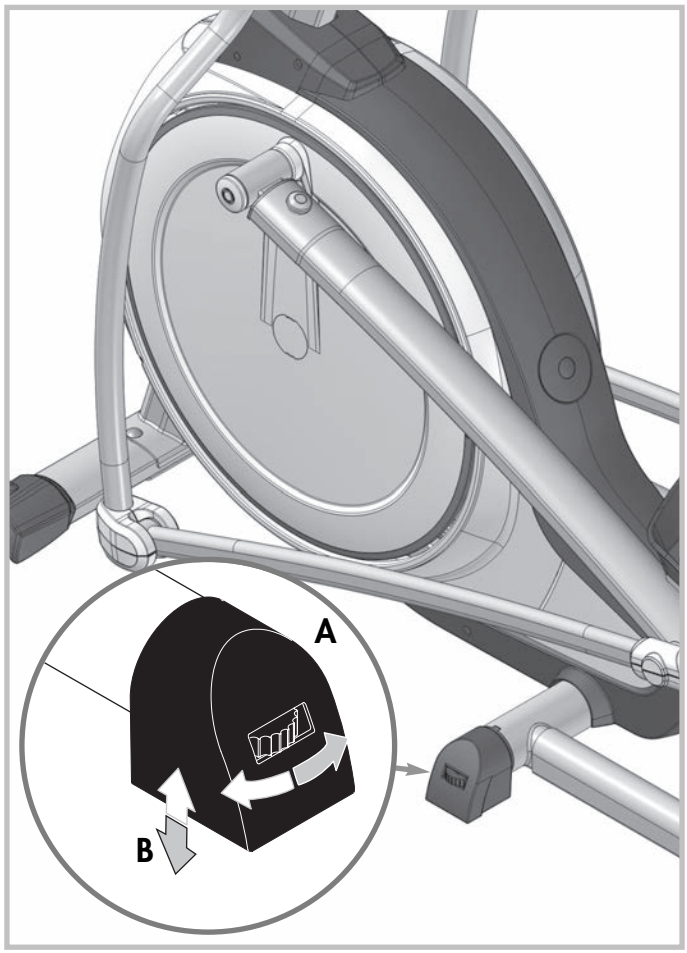
A
B

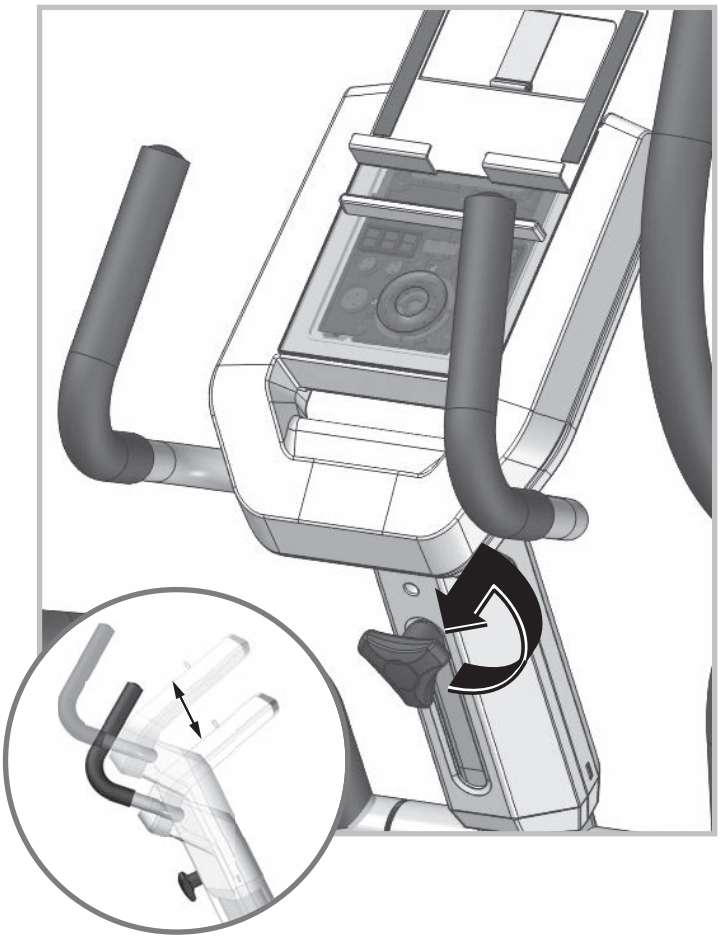

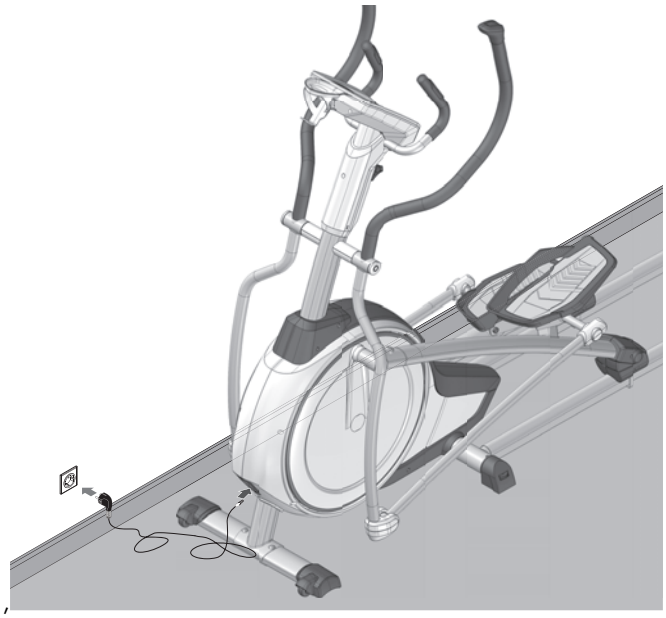

– D – Bei Geräten mit Netzteil: **Achtung!** Betrieb nur mit mitgeliefertem Original-Netzteil der Original-KETTLER-Ersatzteil (siehe Ersatzteilliste) zulässig. **Ansonsten Gefahr der Beschädigung.**

– GB – For products with power supply: **Attention!** Only use with original power unit as supplied, or with original KETTLER spare part (see spare part list). **Otherwis this may result in damage.**

– F – Pour les appareils avec bloc secteur: **Attention!** Exploiter uniquement l'appareil avec son bloc secteur original qui fait partie de la fourniture ou une pièce de rechange originale de KETTLER (voir liste des pièces de rechange). **Sinon risque de détérioration.**

– NL – Bij apparaten met transformator: **ATTENTIE:** gebruik alleen toegestaan met de bijgeleverde originele transformator of origineel KETTLER onderdeel (zie onderdelenlijst). **Anders bestaat er beschadiginggevaar.**

– E – En aparatos con fuente de alimentación: **¡Atención!** Funcionamiento solamente autorizado con la fuente de alimentación original suministrada o con pieza de recambio original de KETTLER (ver lista de piezas de recambio). **De lo contrario podría ocasionar daños.**

– I – Apparecchi con alimentatore: **Attenzione!** L'utilizzo è consentito soltanto con l'alimentatore originale fornito in dotazione oppure con parte di ricambio originale della KETTLER (vedasi lista delle parti di ricambio). **Altrimenti sussiste il rischio di danneggiamenti.**

– PL – Dotyczy urządzeń z zasilaczem: **Uwaga!** Eksploatacja urządzenia jest możliwa tylko z dostarczonym oryginalnym zasilaczem lub z oryginalnym urządzeniem zastępczym marki KETTLER (patrz Lista części zamiennych). **W przeciwnym razie istnieje ryzyko uszkodzenia.**

– CZ – U přístrojů se síťovým zdrojem: **Pozor!** Provoz je přípustný pouze s originálním síťovým zdrojem obsaženým v dodávce nebo originálním náhradním dílem od firmy KETTLER (viz seznam náhradních dílů). **Jinak vzniká nebezpečí poškození.**

– P – Em aparelhos com cabo: **Atenção!** O funcionamento só é permitido com o cabo original fornecido ou com a peça sobressalente original KETTLER (ver lista de peças sobressalentes). **Caso contrário, perigo de danos.**

– DK – Maskiner med netdel: **OBS!** Det er kun tilladt at bruge den medleverede originale netdel eller den originale reservedel fra KETTLER (se reservedelslisten). **I modsat fald kan maskinen beskadiges.**

– RUS – Для устройств с блоком питания: **ВНИМАНИЕ!** Разрешается эксплуатация только с использованием оригинального блока питания, входящего в комплект поставки, или оригинальной запасной части KETTLER (см. список запчастей). **В противном случае существует опасность повреждения.**

Ersatzteilbestellung

– GB – **Spare parts order**
– E – **Pedido de recambios**
– CZ – **Objednání náhradních dílů**
– RUS – **Заказ запчастей**
– F – **Commande de pièces de rechange**
– I – **Ordine di pezzi di ricambio**
– P – **Encomenda de peças sobressalentes**
– NL – **Bestelling van reserveonderdelen**
– PL – **Zamówiene części zamiennych**
– DK – **Bestilling af reservedele**

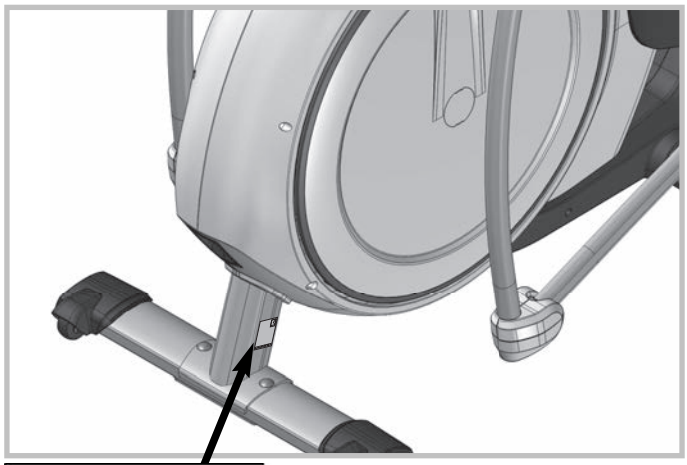

– D – Beispiel Typenschild - Seriennummer
– GB – Example Type label - Serial number
– F – Example Plaque signalétique - Numèro de serie
– NL – Bij voorbeeld Typeplaatje - Seriennummer
– E – Ejemplo Placa identificativa - Número de serie
– I – Esempio Targhetta tecnica - Numero di serie
– PL – Przyklady Tabliczka identyfikacyjna - Numer serii
– CZ – Příklad typového štítku – sériové číslo
– P – Exemplo placa de características - número de série
– DK – Eksempel type label – serienummer
– RUS – Пример заводской таблички с серийным номером

– D – Geben Sie bei Ersatzteilbestellungen bitte die vollständige Artikelnummer, die Ersatzteilnummer, die benötigte Stückzahl und die Seriennummer des Gerätes an.
– GB – When ordering spare parts, always state the full article number, spare-part number, the quantity required and theS/N of the product.
– F – En cas de commande de pièces de rechange, nous vous prions de mentionner la référence article, le numéro de pièce de rechange, la quantité demandée et le numéro de série de l'appareil.
– NL – Vermeld bij de onderdelenbestellingen a.u.b. het volledige artikelnummer, het onderdeelnummer, het benodigde aantal en het serienummer van het apparaat.
– E – Indicar con los pedidos de piezas de repuesto el número completo del artículo, el número de la pieza de repuesto, las unidades solicitadas y el número de serie del aparato.
– I – Per l'ordinazione di parti di ricambio indicate il completo numero di articolo, della parte di ricambio, il numero di unit necessario nonchè il numero di serie dell'apparecchio.
– PL – Przy zamawianiu części zamiennych proszę podawać kompletny numer artykułu, numer części zamiennej i numer serii urządzenia.
– CZ – Při objednání náhradních dílů prosím udejte úplné číslo zboží, číslo náhradního dílu, potřebný počet kusů a sériové číslo přístroje.
– P – Ao encomendar peças sobressalentes, por favor indique o número completo do artigo, o número da peça sobressalente, o número de unidades necessárias e o número de série do aparelho.
– DK – Ved bestilling af reservedele skal du altid opgive det fuldstændige artikelnummer, nummeret på reservedelen, det ønskede antal og maskinens serienummer (se Håndtering).
– RUS – Оформляя заказ на запчасти, указывайте полный артикульный номер, номер запасной детали, необходимое количество и серийный номер устройства.

Zubehörbestellung

– GB – **Accessories ordering**
– F – **La commande d'accessoires**
– NL – **Accessoires bestellen**
– E – **Para pedidos de accesorios**
– I – **L'ordine di accessori**
– PL – **Akcesoria zamawiania**
– CZ – **Příslušenství k objednání**
– P – **Acessórios ordenação**
– DK – **Tilbehør bestilling**
– RUS – **Заказ аксессуаров**

07937-600

140x80 cm **07929-200**

220x110 cm **07929-400**

Ersatzteilbestellung

		07655-700 CROSSTRAINER SKYLON S
1	1x	94601536
2	1x	94601206
3	1x	94603854
4	1x	94601227
5	1x	94601535
6	2x	70133928
7	2x	94603866
8	1x	94318845
9	1x	94603889
10	1x	94601707
11	1x	94603905
12	1x	94601719
13	2x	94601275
14	2x	94601295
15	2x	94601729
16	2x	94603906
17	1x	94604249
18	1x	94601341
19	1x	94601342
20	1x	94603908
21	1x	94601343
22	1x	94604274
23	1x	94603918
24	1x	94604069
25	1x	94604109
26	1x	94604146
27	1x	94604147
28	1x	94604148
29	2x	94604149
30	1x	94600572
31	1x	97100665
32	1x	94313101
33	1x	94601433
34	1x	94600781
35	1x	94318830

		07655-700 CROSSTRAINER SKYLON S
36	1x	42860013
37	1x	67001009
38	1x	67001003
39	1x	67001021
40	1x	70121663
41	2x	70133923
42	1x	91140481
43	1x	97200127
44	1x	67000670
45	1x	25635052
46	1x	91130138
47	1x	67000046
48	2x	94318736
49	1x	94318737
50	1x	94318738
51	2x	70133867
52	1x	67000000
53	1x	67001043
54	1x	97200256
55	1x	94318740
56	1x	91170714
57	1x	42860023
58	1x	70133922
59	1x	91170706
60	1x	67000926
61	1x	91170728-10
62	2x	94318747
63	6x	70132297
64	2x	70125898
65	2x	94318746
66	2x	70127571
67	4x	70125207
68	1x	94604288
69	1x	67002000
70	1x	94318752

– D – Farbliche Abweichungen bei Ersatzteilen sind möglich.
– GB – Colours may vary with replacement parts.
– F – Des écarts de couleur sont possibles pour les pièces de rechange.
– NL – Afwijkingen in kleur bij reserveonderdelen zijn mogelijk.
– E – Es posible que los recambios presenten diferencias en el color
– I – Per le parti di ricambio sono possibili differenze di colore.
– PL – W przypadku części zamiennych kolor może się różnić od koloru oryginalnego.
– CZ – Barevné odchylky u náhradních dílů možné.
– P – Existe a possibilidade de existirem desvios nas cores das peças sobressalentes.
– DK – Farveafvigelser på reservedele kan forekomme.
– RUS – Возможны отклонения в цвете запасных частей.

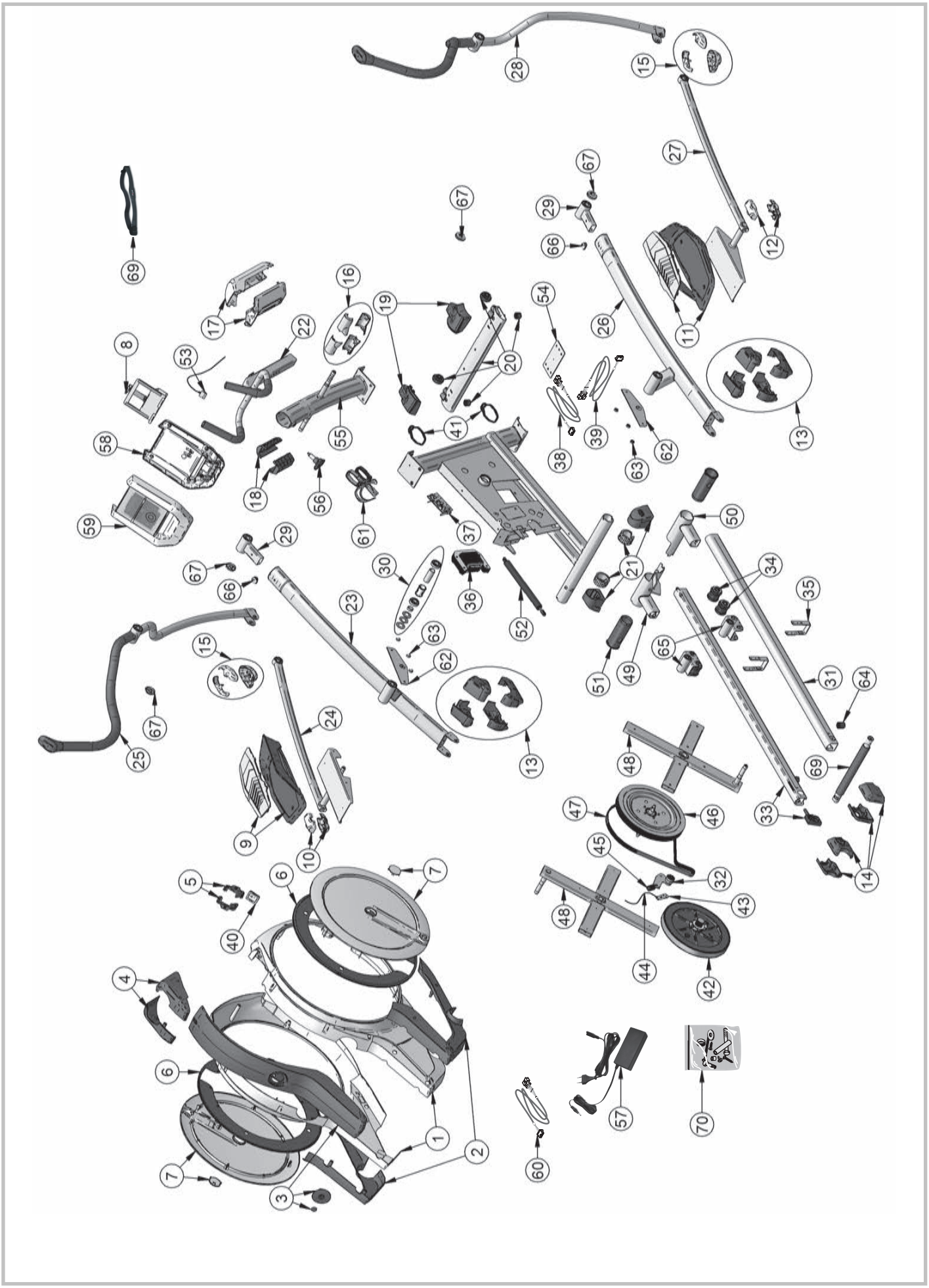
1
2
3
4
5
6
7
8
9
10
11
12
13
14
15
16
17
18
19
20
21
22
23
24
25
26
27
28
29
30
31
32
33
34
35
36
37
38
39
40
41
42
43
44
45
46
47
48
49
50
51
52
53
54
55
56
57
58
59
60
61
62
63
64
65
66
67
69
70

docu 3503b/11.13

HEINZ KETTLER GmbH & Co. KG · Postfach 1020 · D-59463 Ense-Parsit
www.kettler.net