KETTLER

Montageanleitung „GIRO P“

Art.-Nr. 07631-000

A	94	cm
B	54	cm
C	144	cm
	33,5	kg

max. 130 kg

~30 – 40 Min.

Abb. ähnlich

D
GB
F
NL
E
I
PL
P
DK
CZ

Der Umwelt zuliebe: wir drucken auf 100% Altpapier!

KETTLER®

Bitte lesen Sie diese Anweisung vor der Montage und der ersten Benutzung aufmerksam durch. Sie erhalten wichtige Hinweise für Ihre Sicherheit sowie den Gebrauch und die Wartung des Gerätes.
Bewahren Sie diese Anleitung zur Information bzw. für Wartungsarbeiten oder Ersatzteilbestellungen sorgfältig auf.

Zu Ihrer Sicherheit

⚠**GEFAHR!** Weisen Sie anwesende Personen (insbesondere Kinder) auf mögliche Gefährdungen während der Übungen hin.

⚠**GEFAHR!** Halten Sie während der Montage des Produktes Kinder fern (Verschluckbahre Kleinteile).

⚠**GEFAHR! Systeme der Herzfrequenzüberwachung können ungenau sein. Übermäßiges Trainieren kann zu einem ernsthaften gesundheitlichen Schaden oder zum Tod führen. Beenden Sie bei Schwindel- oder Schwächegefühl sofort das Training.**

⚠**WARNUNG!** Das Gerät darf nur für seinen bestimmungsgemäßen Zweck verwendet werden, d.h. für das Körpertraining erwachsener Personen.

⚠**WARNUNG!** Jegliche andere Verwendung ist unzulässig und möglicherweise gefährlich. Der Hersteller kann nicht für Schäden verantwortlich gemacht werden, die durch nicht bestimmungsgemäßen Gebrauch verursacht werden.

⚠**WARNUNG!** Beachten Sie auch unbedingt die Hinweise zur Trainingsgestaltung in der Trainingsanleitung.

⚠**WARNUNG!** Alle elektrischen Geräte senden beim Betrieb elektromagnetische Strahlung aus. Achten Sie darauf, besonders strahlungsintensive Geräte (z. B. Handys) nicht in direkter Nähe des Cockpits oder der Steuerungselektronik abzustellen, da sonst Anzeigewerte verfälscht werden könnten (z. B. Pulsmessung).

⚠**WARNUNG!** Achten Sie unbedingt darauf, daß das Elektrokabel nicht eingeklemmt oder zur „Stolperfalle" wird.

- Das Gerät benötigt eine Netzspannung von 230 V, 50 Hz. Verbinden Sie das Netzkabel mit einer Schutzkontakt-Steckdose.
- Verwenden Sie keine Mehrfachsteckdosen zum Anschluß! Bei Verwendung eines Verlängerungskabels muß dieses den VDE-Richtlinien entsprechen.
- Ziehen Sie bei längerem Nichtgebrauch den Netzstecker des Gerätes aus der Steckdose.
- Sie trainieren mit einem Gerät, das sicherheitstechnisch nach neuesten Erkenntnissen konstruiert wurde. Mögliche Gefahrenstellen, die Verletzungen verursachen können, sind bestmöglich vermieden und abgesichert.
- Durch unsachgemäße Reparaturen und bauliche Veränderungen (Demontage von Originalteilen, Anbau von nicht zulässigen Teilen, usw.) können Gefahren für den Benutzer entstehen.
- Beschädigte Bauteile können Ihre Sicherheit und die Lebensdauer des Gerätes beeinträchtigen. Tauschen Sie deshalb beschädigte oder verschlissene Bauteile sofort aus und entziehen Sie das Gerät bis zur Instandsetzung der Benutzung. Verwenden Sie im Bedarfsfall nur Original KETTLER-Ersatzteile.
- Führen Sie ca. alle 1 bis 2 Monate eine Kontrolle aller Geräteteile, insbesondere der Schrauben und Muttern durch. Dies gilt insbesondere für die Sattel- und Griffbügelbefestigung.
- Um das konstruktiv vorgegebene Sicherheitsniveau dieses Gerätes langfristig garantieren zu können, sollte das Gerät regelmäßig vom Spezialisten (Fachhandel) geprüft und gewartet werden (einmal im Jahr).
- Lassen Sie vor Aufnahme des Trainings durch Ihren Hausarzt klären, ob Sie gesundheitlich für das Training mit diesem Gerät geeignet sind. Der ärztliche Befund sollte Grundlage für den Aufbau Ihres Trainingsprogrammes sein. Falsches oder übermäßiges Training kann zu Gesundheitsschäden führen.
- **Alle hier nicht beschriebenen Eingriffe / Manipulationen am Gerät können eine Beschädigung hervorrufen oder auch eine Gefährdung der Person bedeuten. Weitergehende Eingriffe sind nur vom KETTLER-Service oder von KETTLER geschultem Fachpersonal zulässig.**
- Unsere Produkte unterliegen einer ständigen, innovativen Qualitätssicherung. Daraus resultierende, technische Änderungen behalten wir uns vor.
- Im Zweifelsfall und bei Fragen wenden Sie sich bitte an Ihren Fachhändler.
- Der Standort des Geräts muß so gewählt werden, daß ausreichende Sicherheitsabstände zu Hindernissen gewährleistet sind. In unmittelbarer Nähe von Hauptlaufrichtungen (Wege, Tore, Durchgänge) sollte das Aufstellen unterbleiben.
- Bitte stellen Sie den Lenker und den Sattel so ein ,dass Sie die für ihre individuelle Körpergröße komfortable Trainingsposition finden.
- Achten Sie bei der Montage des Produktes auf die empfohlenen Drehmomentangaben (M = xx Nm).
- Der Heimtrainer entspricht der DIN EN 957 - 1/5, Klasse HB. Er ist dementsprechend nicht für den therapeutischen Einsatz geeignet.

Zur Handhabung

⚠**VORSICHT!** Eine Verwendung des Gerätes in direkter Nähe von Feuchträumen ist wegen der damit verbundenen Rostbildung nicht zu empfehlen.
Achten Sie auch darauf, dass keine Flüssigkeiten (Getränke, Schweiss, usw.) auf Teile des Gerätes gelangen. Dies könnte zu Korrosionen führen.

- Stellen Sie sicher, daß der Trainingsbetrieb nicht vor der ortnungsgemäßen Ausführung und Überprüfung der Montage aufgenommen wird.
- Machen Sie sich vor dem ersten Training mit allen Funktionen und Einstellmöglichkeiten des Gerätes vertraut.
- Das Trainingsgerät ist für Erwachsene konzipiert und keinesfalls als Kinderspielgerät geeignet. Bedenken Sie, dass durch das natürliche Spielbedürfnis und Temperament von Kindern oft unvorhergesehene Situationen entstehen können, die eine Verantwortung seitens des Herstellers ausschließen. Wenn Sie Kinder dennoch an das Gerät lassen, sind diese auf die richtige Benutzung hinzuweisen und zu beaufsichtigen.

- Ein eventuell auftretendes leises, bauartbedingtes Geräusch beim Auslauf der Schwungmasse hat keine Auswirkung auf die Funktion des Gerätes. Eventuell auftretende Geräusche beim Rückwärtstreten der Pedalarme sind technisch bedingt und ebenfalls absolut unbedenklich.
- Verwenden Sie zur regelmäßigen Säuberung, Pflege und Wartung unser speziell für KETTLER-Sportgeräte freigegebenes Geräte-Pflege-Set (Art.-Nr. 07921-000), welches Sie über den Sportfachhandel beziehen können.
- Das Gerät verfügt über ein magnetisches Bremssystem.
- Bei dem Heimtrainer handelt es sich um ein drehzahlabhängig arbeitendes Trainingsgerät.
- **Es ist darauf zu achten, dass niemals Flüssigkeit in das Geräteinnere oder in die Elektronik des Gerätes gelangt. Dies gilt auch für Körperschweiß!**
- Kontrollieren Sie vor jeder Benutzung immer alle Schraub- und Steckverbindungen sowie die jeweiligen Sicherungseinrichtungen auf ihren korrekten Sitz.
- Tragen Sie bei der Benutzung geeignetes Schuhwerk (Sportschuhe).
- Während des Trainings darf sich niemand im Bewegungsbereich der trainierenden Person befinden.

Montagehinweise

⚠**GEFAHR!** Sorgen Sie für eine gefahrenfreie Arbeitsumgebung, lassen Sie z. B. kein Werkzeug umherliegen. Deponieren Sie z. B. Verpackungsmaterial so, dass keine Gefahren davon ausgehen können. Bei Folien/Kunststofftüten für Kinder Erstickungsgefahr!

- Bitte prüfen Sie, ob alle zum Lieferumfang gehörenden Teile vorhanden sind (s. Checkliste) und ob Transportschäden vorliegen. Sollte es Anlaß für Beanstandungen geben, wenden Sie sich bitte an Ihren Fachhändler.
- Sehen Sie sich die Zeichnungen in Ruhe an, und montieren Sie das Gerät entsprechend der Bilderfolge. Innerhalb der einzelnen Abbildungen ist der Montageablauf durch Großbuchstaben vorgegeben.
- Die Montage des Gerätes muß sorgfältig und von einer erwachsenen Person vorgenommen werden. Nehmen Sie im Zweifelsfall die Hilfe einer weiteren, technisch begabten Person in Anspruch.
- Beachten Sie, dass bei jeder Benutzung von Werkzeug und bei handwerklichen Tätigkeiten **immer** eine mögliche Verletzungsgefahr besteht. Gehen Sie daher sorgfältig und umsichtig bei der Montage des Gerätes vor!
- Das für einen Montageschritt notwendige Verschraubungsmaterial ist in der dazugehörigen Bildleiste dargestellt. Setzen Sie das Verschraubungsmaterial exakt entsprechend der Abbildungen ein.
- Bitte verschrauben Sie zunächst alle Teile lose und kontrollieren Sie deren richtigen Sitz. Drehen Sie die selbstsichernden Muttern bis zum spürbaren Widerstand zuerst mit der Hand auf, anschließend ziehen Sie sie **gegen den Widerstand (Klemmsicherung) mit einem Schraubenschlüssel richtig fest.** Kontrollieren Sie alle Schraubverbindungen nach dem Montageschritt auf festen Sitz. **Achtung:** wieder gelöste Sicherheitsmuttern werden unbrauchbar (Zerstörung der Klemmsicherung) und sind durch Neue zu ersetzen.
- Aus fertigungstechnischen Gründen behalten wir uns die Vormontage von Bauteilen (z.B. Rohrstopfen) vor.

Ersatzteilbestellung Seite 35-37

Geben Sie bei Ersatzteilbestellungen bitte die vollständige Artikelnummer, die Ersatzteilnummer, die benötigte Stückzahl und die Seriennummer des Gerätes (siehe Handhabung) an.

Bestellbeispiel: Art.-Nr.07663-000 / Ersatzteil-Nr. 10100030 / 2 Stück / Serien-Nr.: .....

Bewahren Sie die Originalverpackung des Gerätes gut auf, damit sie später u. U. als Transportverpackung verwendet werden kann.

Warenretouren sind **nur** nach Absprache und mit transportsicherer (Innen-)Verpackung, möglichst im Originalkarton vorzunehmen.

Wichtig ist eine detaillierte Fehlerbeschreibung/Schadensmeldung!

Wichtig: Zu verschraubende Ersatzteile werden grundsätzlich ohne Verschraubungsmaterial berechnet und geliefert. Falls Bedarf an entsprechendem Verschraubungsmaterial besteht, ist dieses durch den Zusatz **„mit Verschraubungsmaterial"** bei der Ersatzteilbestellung anzugeben.

Entsorgungshinweis

KETTLER-Produkte sind recyclebar. Führen Sie das Gerät am Ende der Nutzungsdauer einer sachgerechten Entsorgung zu (ortliche Sammelstelle).

(D) **Heinz KETTLER GmbH & Co. KG**
SERVICECENTER
Henry-Everling-Str. 2 ☎ +49 (0)2307 974-2111
D-59174 Kame• 🖷 +49 (0)2307 974-2295
www.kettler.de Mail: service.sport@kettler.net

(A) **KETTLER Austria GmbH**
Ginzkeyplatz 10 ☎ +43 662 620501 0
5020 Salzburg 🖷 +43 662 620501 20
www.kettler.at Mail: office@kettler.at

(CH) **Trisport AG**
Im Bösch 67
CH - 6331 Hünenberg
Servicehotline Schweiz: ☎ 0900 785 111
www.kettler.ch

Checkliste (Packungsinhalt)

– GB – Checklist (contents of packaging)
– F – Checklist (verpakkingsinhoud)
– NL – Checklist (verpakkingsinhoud)
– E – Lista de control (contenido del paquete)
– I – Lista di controllo (contenuto del pacco)
– PL – Lista kontrolna (zawartość opakowania)
– P – Lista de verificação (conteúdo da embalagem)
– DK – Checkliste (pakkens indhold)
– CZ – Kontrolní seznam (obsah balení)

	Stck.
	1
	1
	1
	1
5x M5x14	1
4x M8x16	1

	1
	1
	1
	1

29 **Pos. 34**

		1
		1
	ø 7	2
	ø 7	2
	M 8x60	4
	ø 7x25	1
	M 7x30	1
	M 5x12	4
	ø 8x19	4
	3x25	4
		1

Messhilfe für Verschraubungsmaterial

– GB – Measuring help for screw connections
– F – Gabarit pour système de serrage
– NL – Meethulp voor schroefmateriaal
– E – Ayuda para la medición del material de atornilladura
– I – Misura per materiale di avvitamento
– PL – Wzornik do połączeń śrubowych
– P – Auxiliar de medição para materiais de aparafusamento
– DK – Hjælp til måling af skruer
– CZ – Měřící pomůcka pro materiál k přišroubování

– D – Beispiele; – GB – Examples; – F – Examples; – NL – Bij voorbeeld; – E – Ejemplos;
– I – Esempio; – PL – Przyktady; – P – Exemplo; – DK – Eksempel; – CZ – Příklad

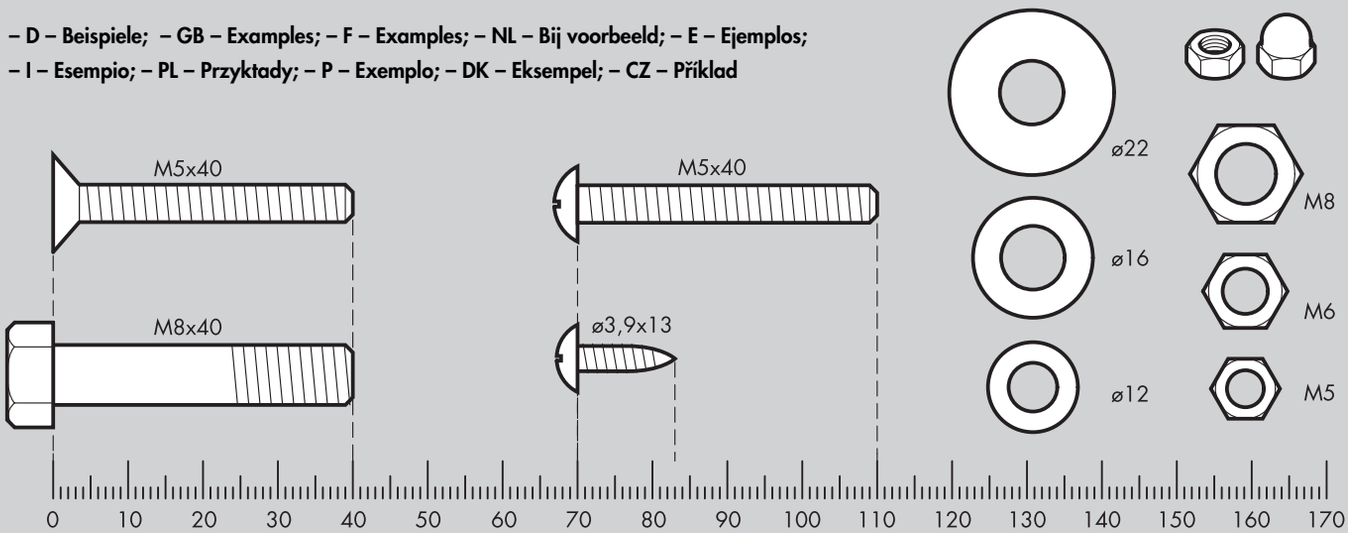

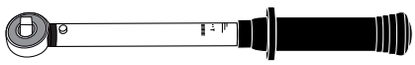

– D – Gehört nicht zum Lieferumfang.
– GB – Not included.
– F – Ne fait pas partie du domaine de livraison.
– NL – Is niet bij de levering inbegrepen.
– E – No forma parte del volumen de entrega.
– I – Non in dotazione alla fornitura.
– PL – Nie należy do zakresu dostawy.
– P – Não está incluído nas peças fornecidas
– DK – Er ikke inkluderet i leveringsomfanget.
– CZ – Hjælp til måling af skruer

1

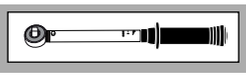

B 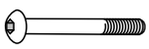
4x M 8x60 = 15 Nm Ø 8x19

D
4x M5x12

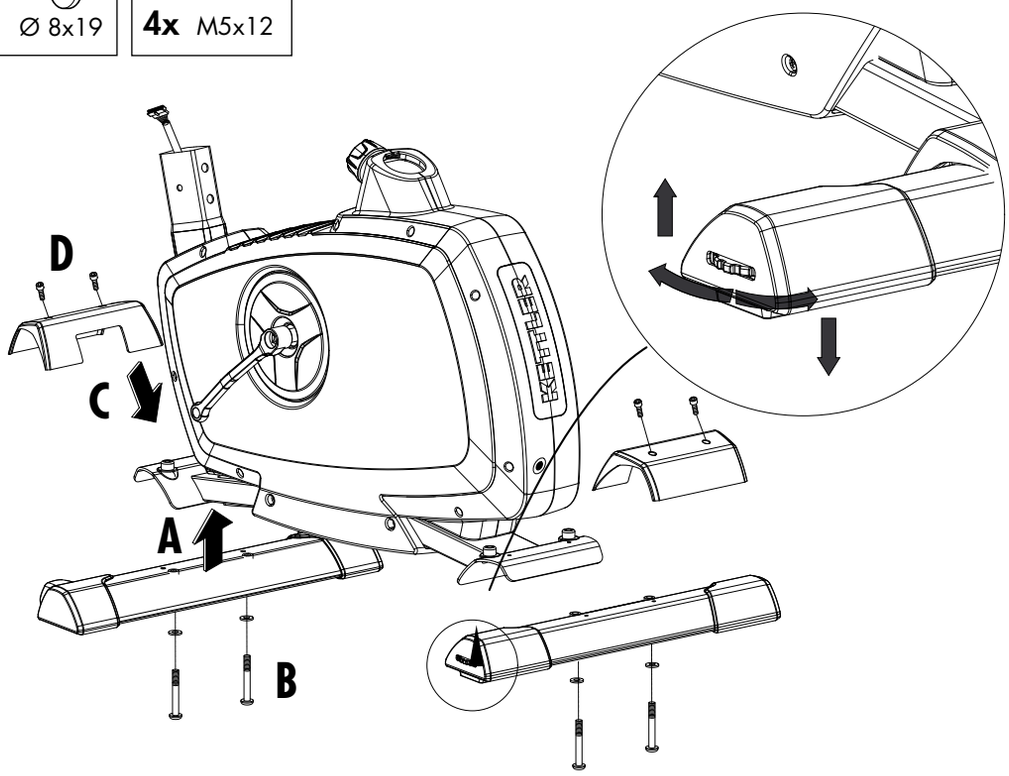

2

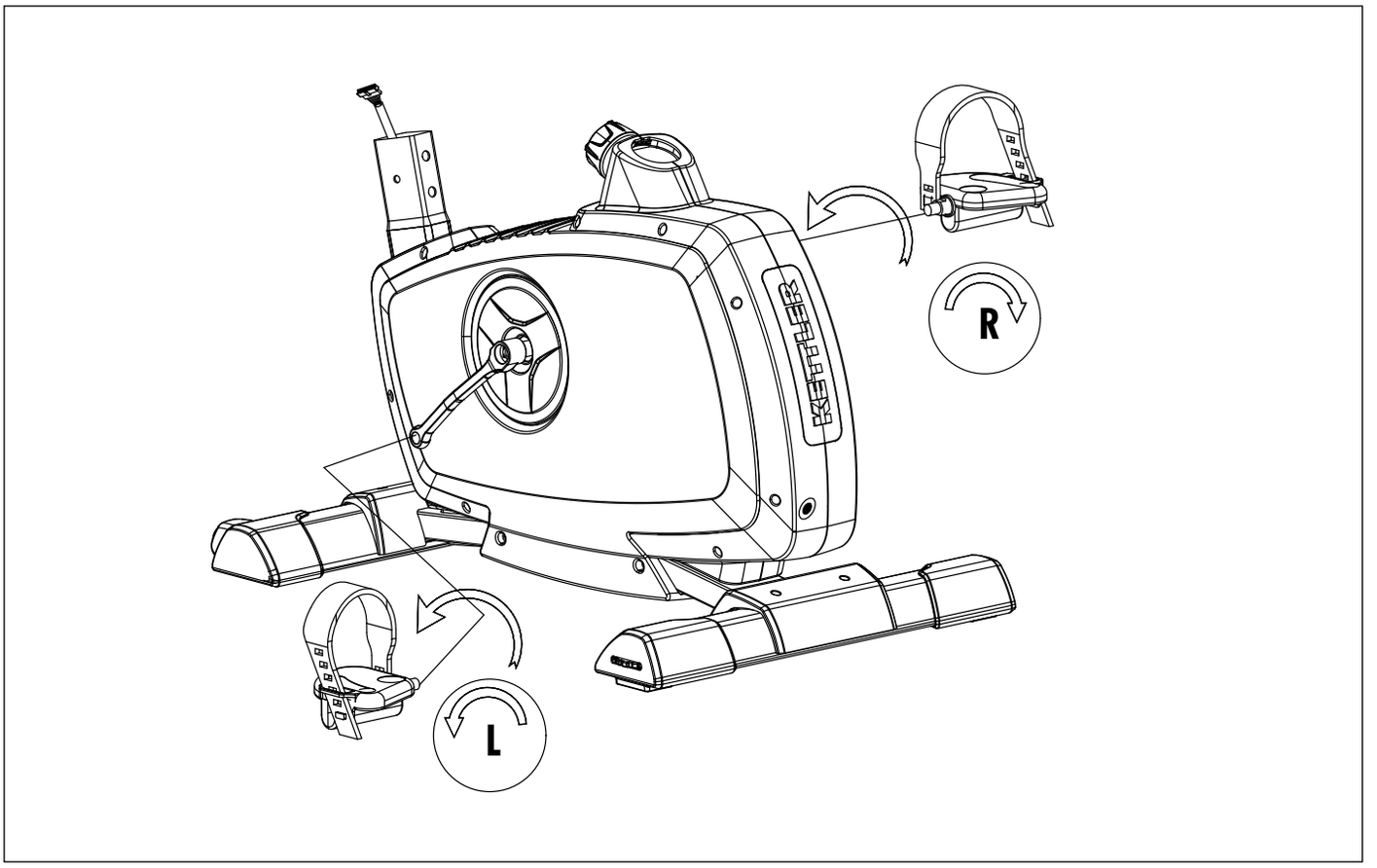

3

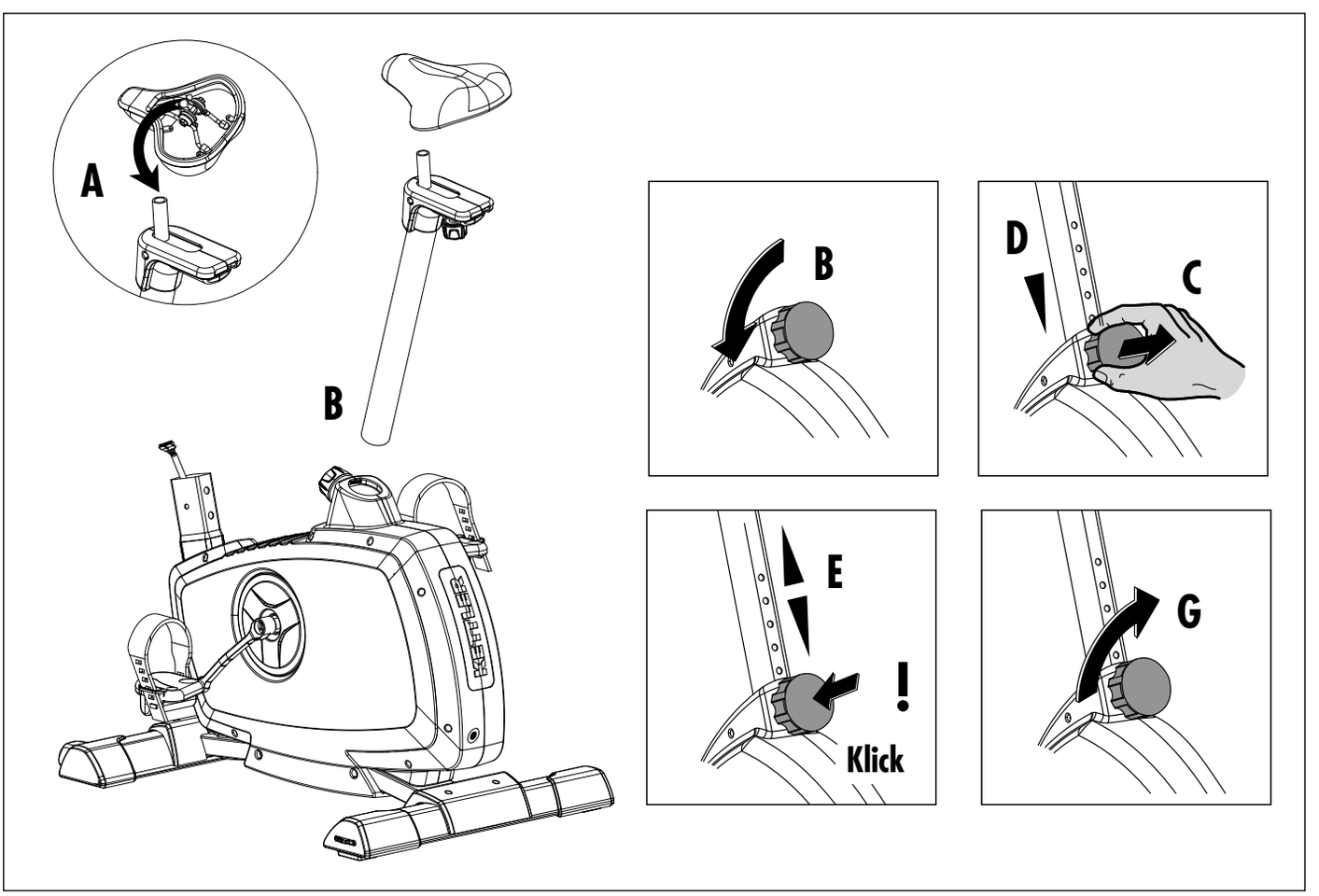

4

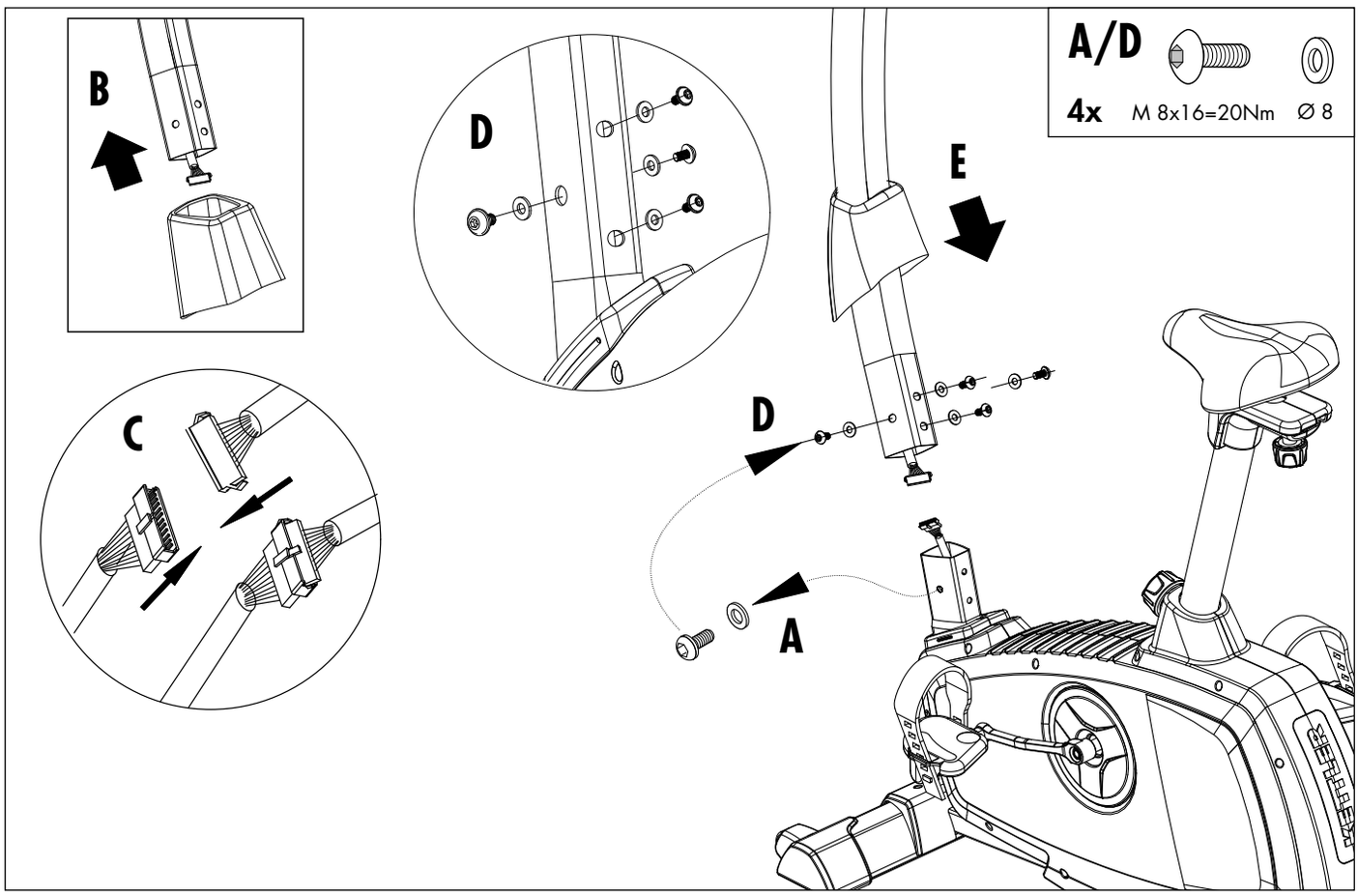

5

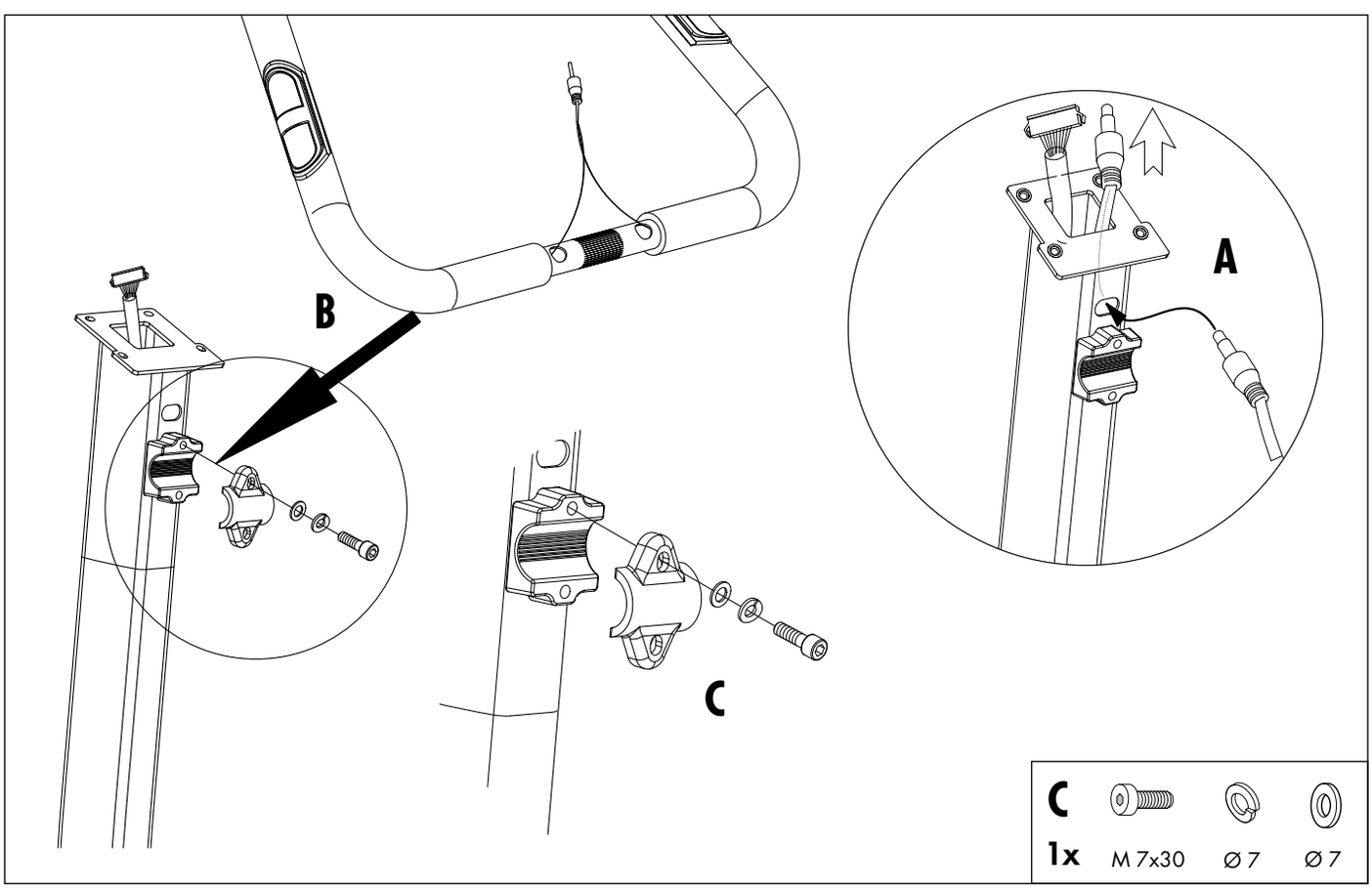

6

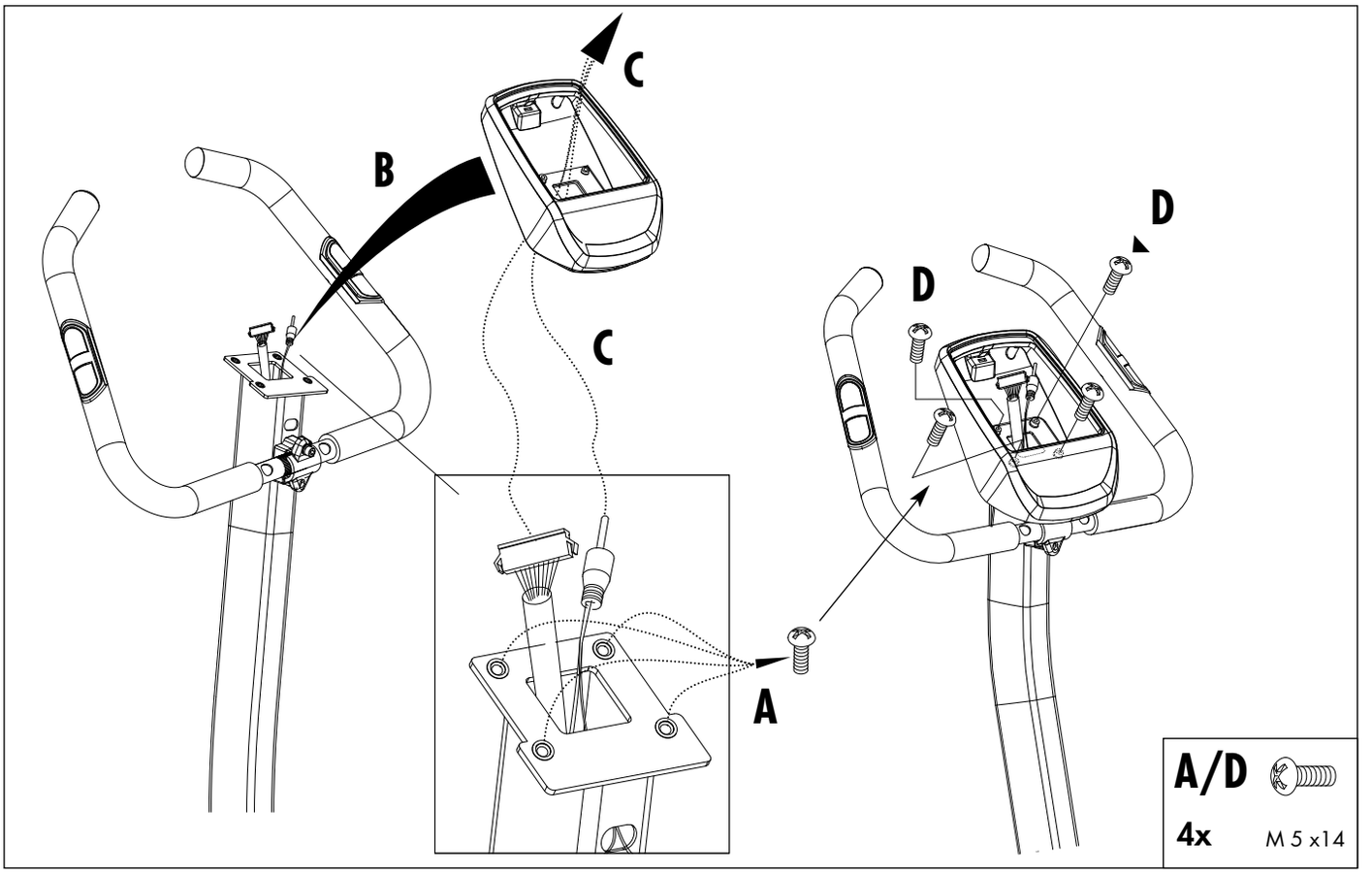

7

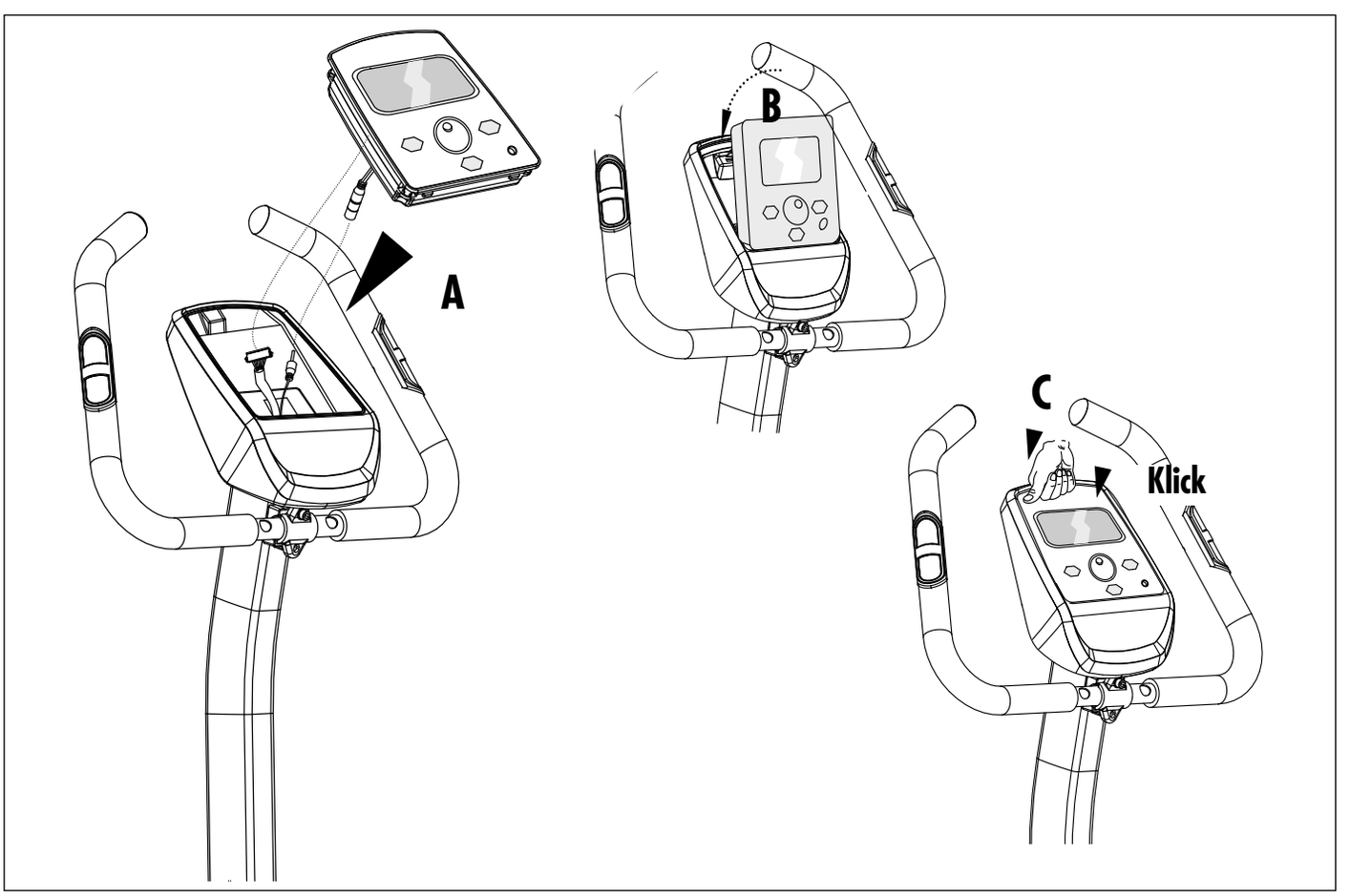

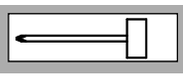

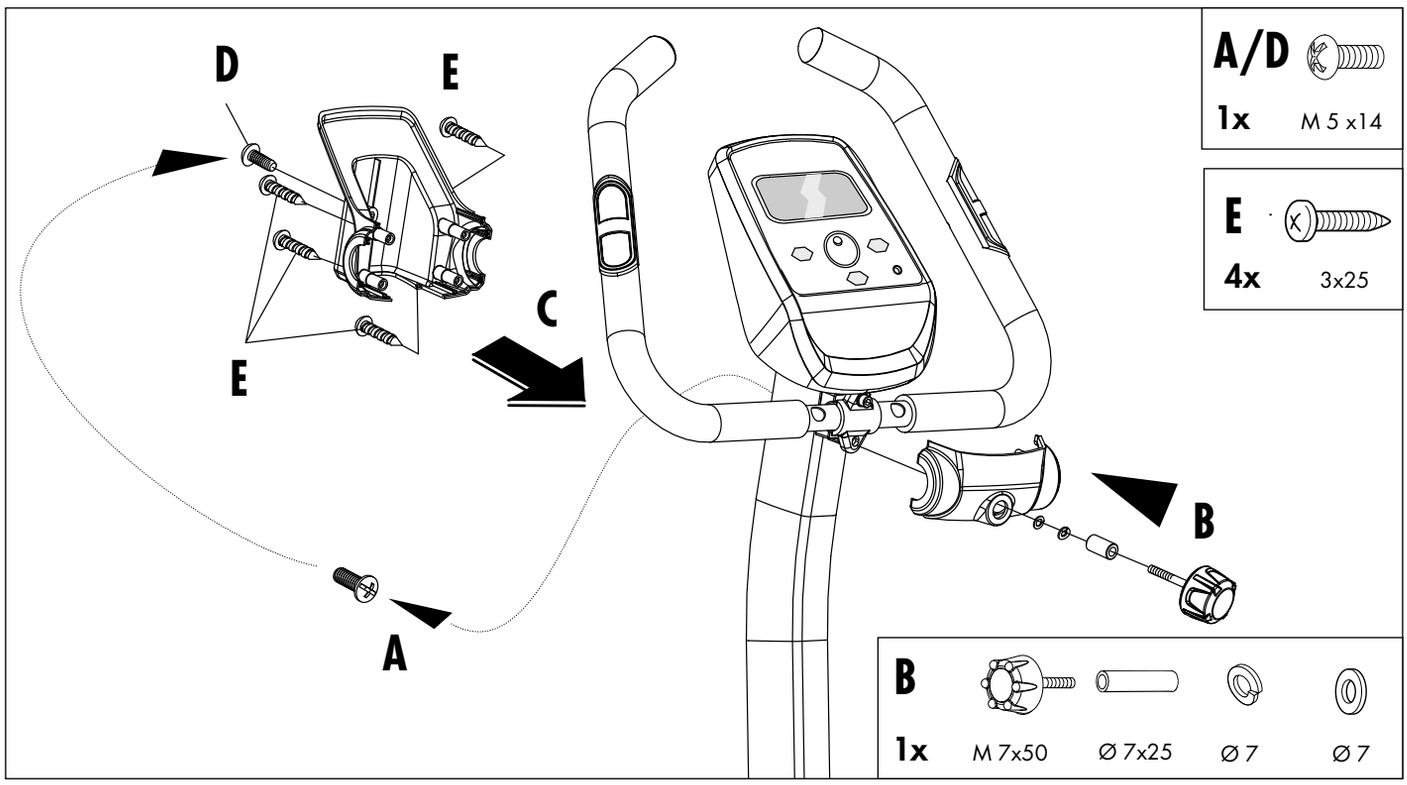

Handhabungshinweise

– GB – Handling
– F – Indication relative à la manipulation
– NL – Bedieningsinstruktie
– E – Instrucciones de manejo
– I – Avvertenze per il maneggio
– PL – Wskazówki obsługowe
– P – Nota sobre o manuseamento
– DK – Håndtering
– CZ – āPokyny k manipulaci

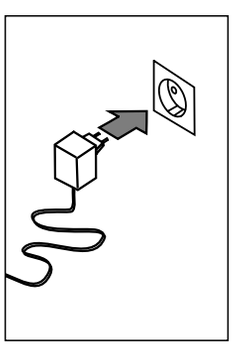

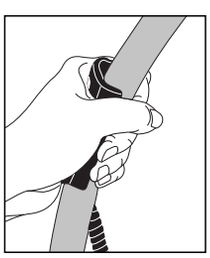

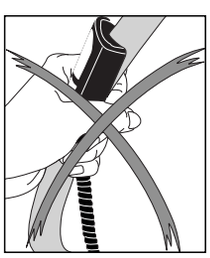

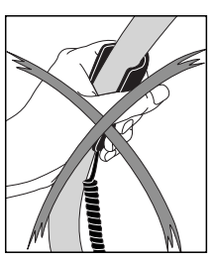

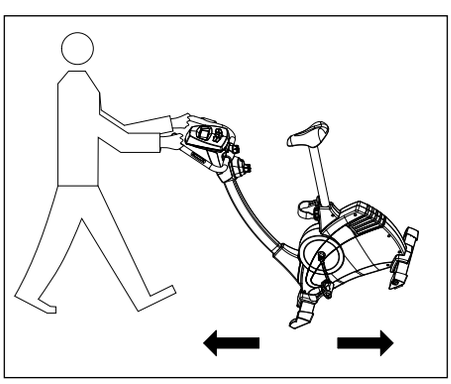

– D – Beispiel Typenschild - Seriennummer
– GB – Example Type label - Serial number
– F – Example Plaque signalétiqu - Numèro de serie
– NL – Bij voorbeeld Typeplaatje - Seriennummer
– E – Ejemplo Placa identificativa - Número de serie
– I – Esempio Targhetta tecnica - Numero di serie
– PL – Przyklady Tabliczka identifikacyna - Numer serii
– P – Exemplo placa de características - número de série
– DK – Eksempel type label - serienummer
– CZ – Primer tipske ploščice - serijske številke

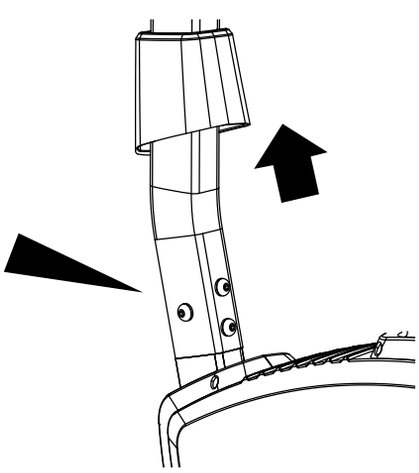

Ersatzteilzeichnung

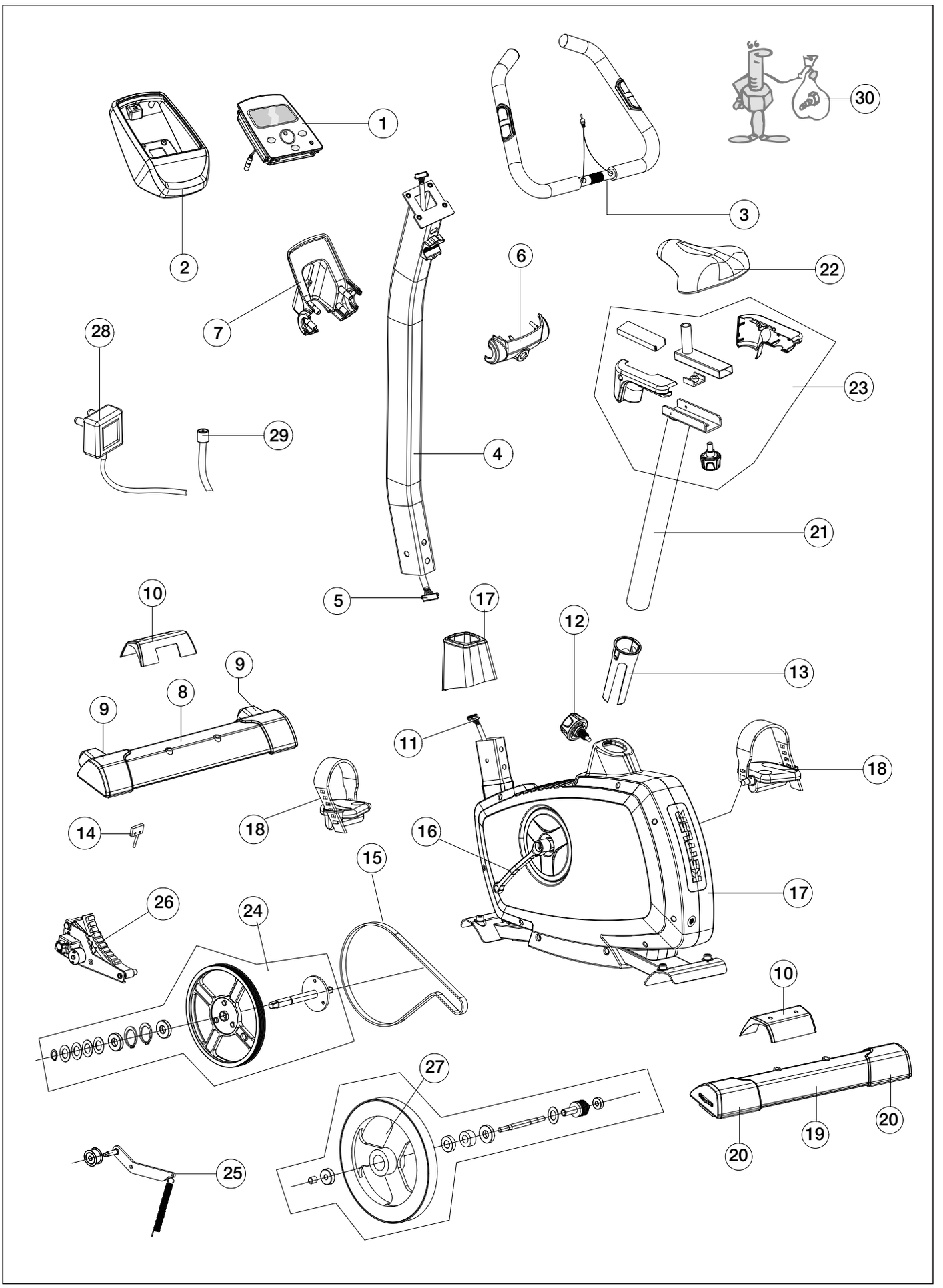

Ersatzteilbestellung

– GB – Spare parts order
– F – Commande de pièces de rechange
– NL – Bestelling van reserveonderdelen
– E – Pedido de recambios
– I – Ordine di pezzi di ricambio
– PL – Zamówiene części zamiennych
– P – Encomenda de peças sobressalentes
– DK – Bestilling af reservedele
– CZ – Objednání náhradních dílů

		07631-000
1	1x	68003476
2	1x	68003980
3	1x	68003871
4	1x	68008042
5	1x	68008043
6	1x	68008044
7	1x	68008045
8	1x	68003989
9	1x	68003990
10	2x	68003991
11	1x	68003774
12	1x	68008067
13	1x	68003707
14	1x	68003771
15	1x	68003717

		07631-000
16	1x	68003525
17	1x	68008048
18	1x	68003504
19	1x	68003992
20	1x	68003993
21	1x	68008049
22	1x	68008050
23	1x	68008051
24	1x	68008066
25	1x	68008306
26	1x	68008312
27	1x	68008310
28	1x	68003170
29	1x	68003772
30	1x	68008052

Zubehörbestellung

– GB – Accessories ordering
– F – La commande d'accessoires
– NL – Accessoires bestellen
– E – Para pedidos de accesorios
– I – L'ordine di accessori
– PL – Akcesoria zamawiania
– P – Acessórios ordenação
– DK – Tilbehør bestilling
– CZ – Příslušenství k objednání

		07937-640
		07937-700
	140x80 cm	**07937-200**
	220x110 cm	**07929-400**

KETTLER
KETTLER
GIRO P

HEINZ KETTLER GmbH & Co. KG · Postfach 1020 · D-59463 Ense-Parsit
www.kettler.de

docu 2978a/09.11